one obliqua

ernestomeda

ernestomeda

2 Intro Ernestomeda

4 one

6 **Hi-melamine midland**
e laccato flat matt grigio lava
Midland hi-melamine
and lava grey flat matt lacquered

16 **Fenix grigio etna**
e hi-melamine tambora
Etna grey fenix
and tambora hi-melamine

26 **Laccato zero gloss limo**
e laccato effetto metallo bronzo
Silt zero gloss lacquered
and bronze metal effect lacquered

36 **Laminato opaco incenso**
e hi-melamine caucaso
Incense matt laminate
and caucasus hi-melamine

46 **Laccato flat matt grigio paloma**
e hi-melamine sinai
Paloma grey flat matt lacquered
and sinai hi-melamine

58 obliqua

60 **Fenix grigio seta**
e impiallacciato rovere nero
poro aperto zero gloss
Silk grey fenix
and zero gloss open pore
black oak veneer

70 **Biomalta grigio siliceo**
e laccato flat matt grigio artico
Siliceous grey biomalta
and arctic grey flat matt lacquered

80 **Impiallacciato rovere termotrattato**
e laccato zero gloss mineral
Heat-treated oak veneer
and mineral zero gloss lacquered.

90 Tavola sinottica
Synoptic tables

97 Sezione tecnica
Technical section

Un’azienda del futuro
A company of the future

Tutto è nato da un obiettivo ambizioso. Dalla volontà di diffondere il valore dell’italianità nel mondo, attraverso design innovativo, avanguardia tecnologica, ricerca costante e grande passione per la qualità. Il pensiero, giorno dopo giorno, ha preso forma ed è diventato Azienda. Un’azienda con la consapevolezza di voler osservare, sperimentare e realizzare qualcosa di diverso. E di speciale. È così che, fin dagli esordi, l’innovazione ha assunto un ruolo da protagonista, affiancata da una vocazione “tailor made”, espressa in cura dei dettagli e soluzioni altamente personalizzabili. Alle spalle, la solidità finanziaria, l’affidabilità commerciale e il know-how del Gruppo Scavolini di cui fa parte dal 1996.

Le collaborazioni con prestigiosi designers scandiscono le tappe storiche di Ernestomeda. Giuseppe Bavuso, Andreucci&Hoisl, Marc Sadler, Rodolfo Dordoni, Pietro Arosio, Castiglia Associati, Carlo Bartoli e Zaha Hadid con cui è stato sviluppato Z.Island un rivoluzionario e futuristico ambiente cucina. Dalla sperimentazione, dalla fervida immaginazione e dal desiderio di andare sempre avanti, nascono gli avveniristici eventi con Jean Nouvel, che ha firmato il progetto Corian® Nouvel Lumières, un ambiente living in cui le superfici sono realizzate con materiali che si prestano ad originali dialoghi di luce; e con lo studio AquiliAlberg che ha disegnato Tron designs Corian®, il concetto di ambiente cucina all’interno della mostra dedicata al film Tron con la collaborazione di Disney® e DuPont™.

La divisone dedicata alla progettazione di cucine per Yacht, Megayacht e grandi navi da diporto, vanta collaborazioni con i cantieri CRN, Custom Line, Pershing, Mochi Craft e Ferretti, e si distingue per la produzione di cucine “su misura”, appositamente sviluppate per il settore Marine.

It all started with an ambitious aim. The aim of promoting Italianness worldwide, through innovative design, leading-edge technology, constant research and development and a passion for quality. Day by day, this concept acquired form in a company. A company aware of its mission: to observe, experiment and achieve something different. Something special. And so from the very beginning, innovation has played a key role, together with a vocation for “tailor-made” products, reflected in attention to details and solutions allowing a high degree of personalisation. All supported by the financial soundness, excellent business reputation and know-how of the Scavolini Group, of which it is a member since 1996.

Its associations with prestigious designers mark out the stages in Ernestomeda’s history. Giuseppe Bavuso, Andreucci&Hoisl, Marc Sadler, Rodolfo Dordoni, Pietro Arosio, Castiglia Associati, Carlo Bartoli and Zaha Hadid, partner in the development of Z.Island, a revolutionary, futuristic kitchen. The company’s experimentation, fervid imagination and unstoppable drive led to the futuristic events with Jean Nouvel, designer of the Corian® Nouvel Lumières, a living-room with surfaces in materials that establish original dialogues in light, and with the AquiliAlberg firm, creators of Tron designs Corian®, the concept kitchen featured in the exhibition dedicated to the film Tron, in association with Disney® and DuPont™.

The yacht division is specialized in the design of galleys for Yachts, Megayachts and large pleasure craft which is proud to work with the CRN, Custom Line, Pershing, Mochi Craft and Ferretti boatbuilding yards, and stars in the production of “made-to-measure” installations, specially developed for the marine sector.

Il futuro dell’azienda
The company’s future

Ernestomeda è un’azienda profondamente radicata nel territorio. Nel tempo, ha consolidato questo legame, espressione del Made in Italy e di valori come ingegno, laboriosità e creatività. Ed è nel legame con la propria terra che l’impegno ambientale dell’azienda affonda le sue radici. Ecco quindi la nascita del progetto “EMvironment: Ernestomeda per l’ambiente”, sintesi di un atteggiamento responsabile e attivo per uno sviluppo industriale ecosostenibile.

Atteggiamento che ha permesso di raggiungere importanti traguardi, come il fotovoltaico, con cui l’azienda è diventata energicamente autosufficiente e la qualifica Leed Compliant: i materiali utilizzati per la produzione delle cucine sono a bassa emissione di composti volatili, in primo luogo la formaldeide (come il pannello ecologico idroleb, realizzato al 100% con legno post-consumo), e pertanto conforme ai regolamenti LEED per il requisito IEQ 4.5.

L’azienda ha inoltre ottenuto importanti certificazioni internazionali: la UNI ENI ISO 9001 per il Sistema di Gestione per la Qualità, la UNI ENI ISO 14001 per il Sistema di Gestione Ambientale, la OHSAS 18001 per il Sistema di Gestione per la Salute e la Sicurezza dei Lavoratori.

Ernestomeda è stata inoltre la prima azienda italiana produttrice di cucine a ottenere nel 2018 la Certificazione di origine italiana del mobile rilasciata dagli enti CATAS e COSMOB, basata sulla norma UNI 11674, che rappresenta oggi lo standard di riferimento per la dichiarazione d’origine italiana dei mobili finiti.

Ernestomeda is a company with deep roots in its home area. Over time, it has consolidated this bond, an expression of Italian manufacturing expertise and values such as ingenuity, hard work and creativity. And it is in its bond to its local district that the company’s commitment to the environment originated. This explains the genesis of the “EMvironment: Ernestomeda for the environment” project, expressing a responsible, active approach to eco-sustainable industrial development.

This approach has led to impressive achievements such as photovoltaic power, which has made the company self-sufficient in energy, and LEED Compliant qualification: the materials used for kitchens’ manufacture have low emissions of volatile compounds, first and foremost formaldehyde (such as the idroleb environment-friendly panel, made from 100% post-consumption wood) and thus comply with the LEED prerequisite for IEQ 4.5. (low-emitting Materials-System furniture and seating).

The company has achieved major international certifications: UNI ENI ISO 9001 for its Quality Management System, UNI ENI ISO 14001 for its Environmental Management System, and OHSAS 18001 for its Occupational Health and Safety Management System.

Ernestomeda was also the first Italian company that manufactures kitchens to obtain the Made in Italy furniture certificate in 2018 released by the institutions CATAS and COSMOB, based on the UNI 11674 standard, which today represents the standard reference for the Made in Italy statement of finished furniture.

one

La libertà d'espressione di linee e forme primarie diventa libertà progettuale in One R&D Ernestomeda, secondo un'idea di design versatile. Si respira un ambiente cucina contemporaneo, realizzato individuando soluzioni materiche a diversi gradi di percezione tattile. Rimbalzi cromatici magistralmente accostati.Le composizioni vivono in un equilibrio architettonico e allo stesso tempo tenue, dove all'originalità si abbina una forte sensazione di naturalezza.

In Ernestomeda R&D One, the freedom of expression of primary shapes and lines becomes architectural freedom of expression, under a versatile design concept. The mood is that of a contemporary kitchen, featuring a variety of materials with different degrees of tactility. Masterly combinations of vibrant colours. Compositions combine architectural balance with subtlety, associating originality with a strong natural "feel".

one 1

Hi-melamine midland
e laccato flat matt grigio lava
Midland hi-melamine
and lava grey flat matt lacquered

Dettagli d'arredo essenziali e ricercati rendono funzionale e versatile questa cucina lineare dal design contemporaneo. Gli elementi a giorno attrezzati e i capienti armadi dall'effetto monolitico permettono una gestione ottimale degli spazi e arredano l'ambiente, valorizzando intere pareti o piccoli angoli.

Simple, sophisticated interior design details make this linear kitchen in contemporary style both functional and versatile. The fitted open units and roomy cupboards with their monolithic look enable optimal use of spaces and furnish the interior with elegance, equally effective on entire walls or small corners.

one 1

one 1

one 1

Basi e schiena degli elementi a giorno:
hi-melamine midland.
Piano di lavoro:
granito breccia imperiale con vasca integrata.
Gole / zoccoli:
laccato flat matt moka.
Mensola con luce led / elementi a giorno:
laccato flat matt moka.
Colonne h.213 cm:
laccato flat matt grigio lava.
Maniglia Tube per colonne:
laccato flat matt grigio lava.
Dispensa con ante in vetro:
telaio jetgrey e vetro riflettente fumè,
ripiani attrezzati per portabottiglie.

Base units and open unit back panel:
midland hi-melamine.
Worktop:
breccia imperiale granite with integral sink.
Handle grooves / plinths:
moka flat matt lacquered.
Shelf with LED light / open units:
moka flat matt lacquered.
Tall units h.213 cm:
lava grey flat matt lacquered.
Tube tall unit handle:
lava grey flat matt lacquered.
Larder unit with glass door:
jetgrey frame and grey tinted reflective
glass, shelves fitted as bottle racks.

one 1

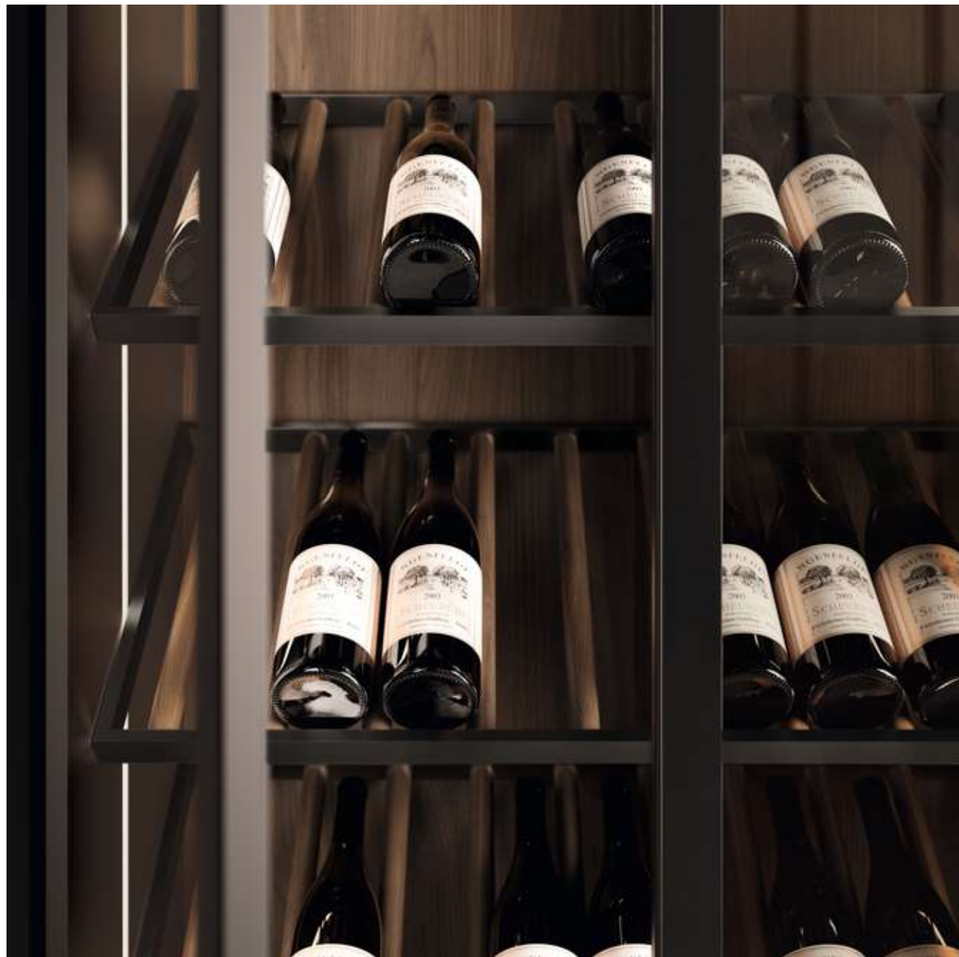

one 2

Fenix grigio etna
e hi-melamine tambora
Etna grey fenix
and tambora hi-melamine

Una cucina che diventa crocevia di incontri e interazioni, uno spazio elegante, accogliente e funzionale in cui dar vita a nuovi e preziosi ricordi.
La struttura ad isola caratterizza questo ambiente ricercato e caldo, rispondendo all'esigenza di convivialità, in un dialogo armonioso tra cromatismi, finiture ed essenze di pregio.

A kitchen that becomes a crossroads of meetings and interactions, an elegant, comfortable, convenient space for creating new memories to treasure.
The island structure sets the mood of this warm, sophisticated room, meeting the need for socialisation in an attractive blend of colours, finishes and choice woods.

one 2

one 2

Basi l.75 cm:
fenix grigio etna
(finitura esclusiva Ernestomeda).
Piano di lavoro:
fenix grigio etna con vasche integrate.
Gole / zoccoli:
laccato flat matt grigio etna.
Tavolo Woodset:
hi-melamine tambora
(finitura esclusiva Ernestomeda).
Colonne In Space h.249 cm con zoccolo h.2:
hi-melamine tambora.
Pensili con ante in vetro:
telaio jetgrey e vetro grigio trasparente.

Base units w.75 cm:
etna grey fenix
(Ernestomeda exclusive finishing).
Worktop:
etna grey fenix with integral sinks.
Handle grooves / plinths:
etna grey flat matt lacquered.
Woodset table:
tambora hi-melamine
(Ernestomeda exclusive finishing).
In Space tall units h.249 cm with plinth h.2:
tambora hi-melamine.
Wall units with glass doors:
jetgrey frame and clear grey glass.

one 2

one 3

Laccato zero gloss limo
e laccato effetto metallo bronzo
Silt zero gloss lacquered
and bronze metal effect lacquered

Pensili, mensole e una penisola
che amplia lo spazio e rende comunicante
l'ambiente cucina e linving:
ogni dettaglio d'arredo di questa cucina
esalta il valore materico delle superfici
offrendo al contempo la massima praticità.
Soluzioni compositive uniche e funzionali,
per un luogo da vivere in famiglia.

Wall units, shelves and a peninsula
that expands space and links
the kitchen and living area: every detail
of this kitchen's furnishings underlines
the tactile beauty of the surfaces,
and yet is still absolutely convenient.
Unique, functional composition solutions,
for the ideal setting of family life.

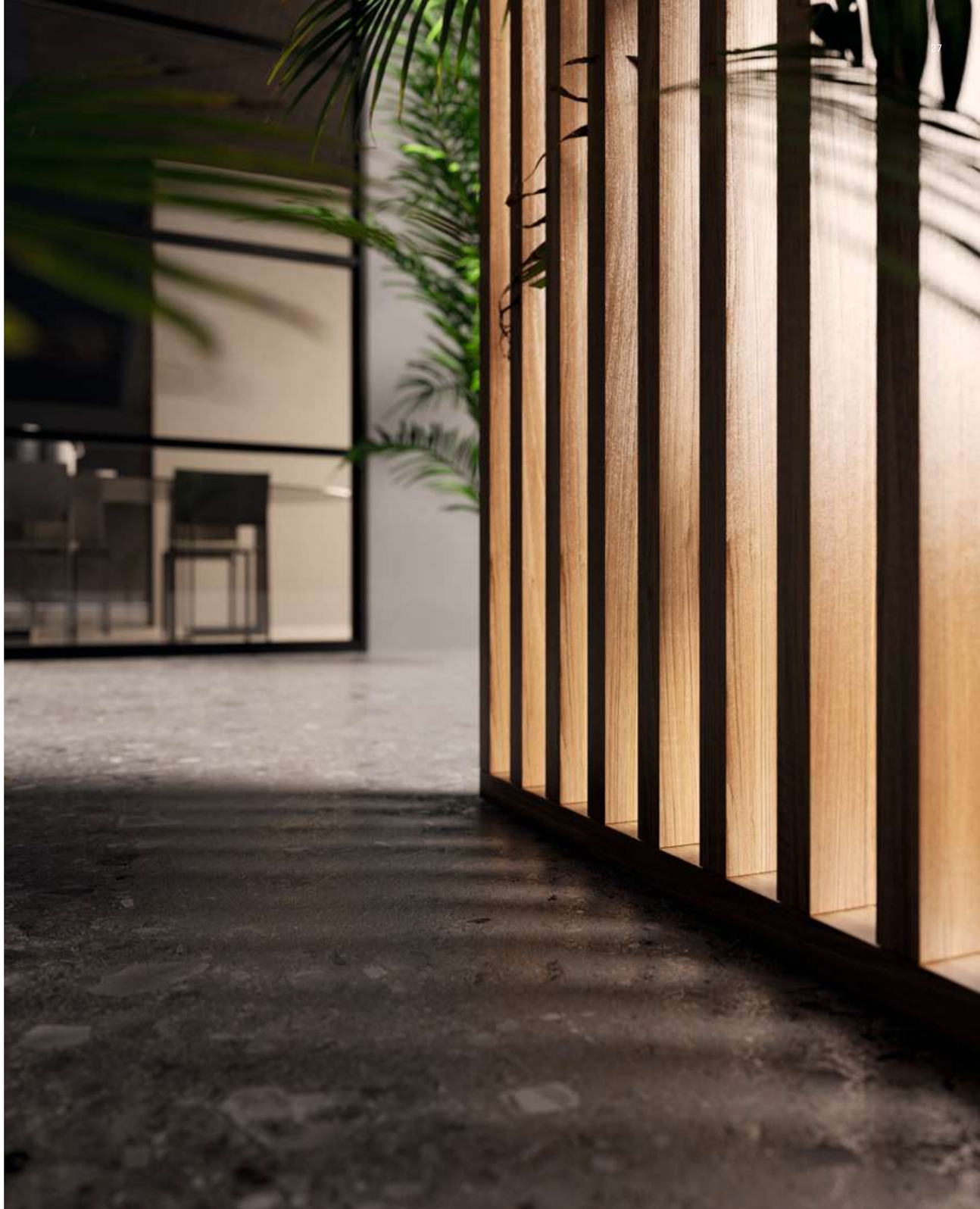

one 3

one 3

one 3

Basi:
laccato zero gloss limo.
Gole / zoccoli:
laccato zero gloss limo.
Top e schienali:
gres stone+ thunder grey naturale
con vasche integrate.
Colonne In Space h.249 cm con zoccolo h.2 cm:
laccato effetto metallo bronzo.
Pannello boiserie con mensole:
laccato effetto metallo bronzo.
Pensili con ante in vetro:
telaio laccato effetto metallo bronzo
e vetro riflettente chiaro.
Snack Twist con bordo sagomato:
rovere nordic.

Base units:
silt zero gloss lacquered.
Handle grooves / plinths:
silt zero gloss lacquered.
Worktops and wall claddings:
natural thunder grey stone+ stoneware
with integral sinks.
In Space tall units h.249 cm with plinth h.2:
bronze metal effect lacquered.
Boiserie panel with shelves:
bronze metal effect lacquered.
Wall units with glass doors:
bronze metal effect lacquered frame
and clear reflective glass.
Twist snack-top with shaped edge:
nordic oak.

one 4

Laminato opaco incenso, laminato sahara noir elite e hi-melamine caucaso
Incense matt laminate, sahara noir elite laminate and caucasus hi-melamine

Un ambiente cucina minimal e raffinato, orientato verso la massima funzionalità e volto ad appagare i sensi del tatto e della vista, grazie a contrasti materici decisi, giochi di texture e forme nette. Una cucina lineare che, valorizzando la luce naturale e l'ampiezza degli spazi, evoca inedite suggestioni.

A minimal, refined kitchen, intended to deliver the utmost convenience and delight the senses of touch and sight, thanks to strong contrasts of materials, interplays of textures and clearly defined shapes. A linear kitchen that exploits natural light and the large interior to generate striking impressions.

one 4

one 4

one 4

Basi l.75:
laminato opaco incenso.
Coprifianchi:
laminato opaco incenso.
Piano di lavoro e schienale:
laminato sahara noir elite
con base lavello 150 cm e vasche integrate.
Gole / zoccoli:
laccato effetto metallo titanium.
Pensili:
laminato sahara noir elite.
Colonne In Space h.249 cm con zoccolo h.2 cm:
hi-melamine caucaso con pushpull.

Base units w.75:
incense matt laminate.
Side facing panels:
incense matt laminate.
Worktop and wall cladding:
sahara noir elite laminate
with 150 cm sink base unit and integral sinks.
Handle grooves / plinths:
titanium metal effect lacquered.
Wall units:
sahara noir elite laminate.
In Space tall units h.249 cm with plinth h.2:
caucasus hi-melamine with pushpull.

one 4

one 5

Laccato flat matt grigio paloma e hi-melamine sinai
Paloma grey flat matt lacquered and sinai hi-melamine

Le ricche venature, l'aspetto vivo e naturale delle superfici, le trame che donano calore e danno vita ad eleganti contrasti con le nuance dell'ambiente cucina, per esclusivi spunti stilistici. Si gioca con la dualità dei volumi, espressa sia nel dialogo tra gli spessori delle zone lavaggio e cottura, sia nei rimandi tra essenze e materiali più tecnici che rendono il disegno della cucina dinamico e carismatico.

Rich veins, vibrant, natural surfaces and patterns that bestow warmth and create elegant contrasts with the kitchen's colour shades, for exclusive design inputs. Effects are achieved with duality of volume, both in the varying thicknesses of the washing and cooking zones and in the dialogue between wood and more high-tech materials, for dynamic, charismatic kitchen design.

one 5

one 5

one 5

one 5

Basi:
laccato flat matt grigio paloma.
Coprifianchi:
laccato flat matt grigio paloma.
Piano di lavoro e schienale:
stone+ sign sign smoky.
Gole / zoccoli:
laccato flat matt grigio paloma.
Pensili All-in-one:
laccato flat matt grigio paloma.
Tavolo Woodset:
hi-melamine sinai.
Colonne In space h.249 cm con zoccolo h.2 cm:
hi-melamine sinai.
Mensola Order:
accessori in rovere nordic.

Base units:
paloma grey flat matt lacquered.
Side facing panels:
paloma grey flat matt lacquered.
Worktop and wall cladding:
sign smoky stone+.
Handle grooves / plinths:
paloma grey flat matt lacquered.
All-in-one wall units:
paloma grey flat matt lacquered.
Woodset table:
sinai hi-melamine.
In space tall units h.249 cm with h.2 cm plinth:
sinai hi-melamine.
Order shelf:
accessories in nordic oak.

one 5

obliqua

Obliqua, una cucina dall'immagine equilibrata e allo stesso tempo di grande carattere, che deve il suo nome alla peculiare sagomatura a taglio di ante e top. Obliqua si contraddistingue per il connubio tra volumi essenziali, trame e materiali e la cura artigianale per i dettagli. Un design lineare e rigoroso che si traduce in una continuità cromatica legata all'impiego di un'unica cromia per top, gole, ante e zoccoli.

Obliqua, a kitchen with a well balanced yet strongly characterful image, named after the special "oblique" angle of the doors and worktops. Obliqua combines simple forms, patterns and materials and a craftsman-like attention to details. Simple, elegant design expressed through a continuity of colour, with use of a single colour for the worktops, groove strips, doors and plinths.

obliqua 1

Fenix grigio seta
e impiallacciato rovere nero
poro aperto zero gloss
Silk grey fenix
and zero gloss open pore
black oak veneer

Design lineare e rigoroso
per questa composizione di Obliqua.
Un'allure preziosa che si esprime
nella compatezza e nell'eleganza dell'isola
funzionale e dal forte impatto visivo.
L'essenza rovere nero a poro aperto
per armadi e tavolo conferisce
una nota calda e avvolgente al progetto.

This Obliqua composition delights
with its simple, rigorous design.
Its distinctive allure is expressed
in the compact, elegant island,
both functional and striking.
The choice of open-pore
black oak wood for the cupboards
and table gives this composition
a warm, welcoming mood.

obliqua 1

obliqua 1

obliqua 1

Basi l.75 cm e piano di lavoro isola:
fenix grigio seta
(finitura esclusiva Ernestomeda).
Vetrine h.213 cm:
telaio laccato fenix nero ingo e vetro
riflettente fumé, interni impiallacciato
rovere nero a poro aperto zero gloss.
Colonne In Space h.249 cm
con zoccolo h.2 cm:
impiallacciato rovere nero
a poro aperto zero gloss.
Tavolo Dialog:
impiallacciato rovere nero
a poro aperto zero gloss.

Base units w.75 cm and island worktop:
silk grey fenix
(an exclusive Ernestomeda finish).
Glass-fronted cupboard h.213 cm:
ingo black fenix lacquered frame
and tinted reflective glass,
interior open pore black oak veneer.
In Space tall units h.249 with plinth h.2 cm:
zero gloss open pore black oak veneer.
Dialog table:
zero gloss open pore black oak veneer.

obliqua 1

obliqua 2

Biomalta grigio siliceo
e laccato flat matt grigio artico
Siliceous grey biomalta
and arctic grey flat matt lacquered

Esemplare ergonomia per questa composizione di Obliqua che si sviluppa su due basi parallele, ognuna delle quali ospita gli elementi più funzionali della cucina: la zona cottura e la zona lavaggio armonicamente uniti dall'accogliente banco snack.
La boiserie e gli elementi a giorno in laccato rappresentano il trait d'union tra la sfera operativa in biomalta e il living conferendo all'ambiente una soluzione stilistica piacevole e sofisticata.

This Obliqua composition, an object lesson in ergonomics, is arranged along two parallel islands, each of which accommodates one of the kitchen's most functional features: the cooking and washing zones, attractively linked by the handy snack-top. The boiserie panel and lacquered open units connect the working area, in biomalta, to the living zone, for a stylish, sophisticated interior design scheme.

obliqua 2

obliqua 2

obliqua 2

Basi isole:
biomalta grigio siliceo.
Piano di lavoro isole:
gres stone+ velour autumn
finitura natural.
Snack h.4 cm:
hi-melamine midland.
Colonne In Space h.249 cm
con zoccolo h.2 cm:
laccato flat matt grigio artico.
Interni colonne In Space:
hi-melamine midland.
Boiserie h.249 cm:
laccato flat matt grigio artico.
Elementi a giorno :
laccato flat matt grigio artico.

Island base units:
siliceous grey biomalta.
Islands worktop:
stone+ velour autumn
natural finish stoneware.
Snack-top h.4 cm:
midland hi-melamine.
In space tall units h.249 cm
with plinth h.2 cm:
arctic grey flat matt lacquered.
In Space tall unit interior:
midland hi-melamine.
Boiserie panel h.249:
arctic grey flat matt lacquered.
Open units:
arctic grey flat matt lacquered.

obliqua 2

obliqua 3

Impiallacciato rovere termotrattato e laccato zero gloss mineral
Heat-treated oak veneer and mineral zero gloss lacquered

Rigore ed essenzialità. Volumetria planare nel gioco simmetrico delle colonne che incorniciano la nicchia operativa della zona lavaggio. Il quadro scenografico arricchito dalle mensole Clever e Order dialoga con l'isola compatta e funzionale. La tecnologia dell'acciaio e il calore del legno si fondono in un contrasto accattivante rendendo l'ambiente elegante e dinamico.

Severity and simplicity. Flat forms in the symmetrical interplay of the tall units that frame the working alcove housing the washing zone. This inset area which also features the Clever and Order shelves dialogues with the compact, functional island. Technological steel and warm wood combine in an attractive contrast, giving the interior elegance and dynamism.

obliqua 3

obliqua 3

obliqua 3

Basi l.75 cm isola:
impiallacciato rovere termotrattato.
Gole e zoccoli isola:
alluminio laccato nero.
Piano di lavoro isola:
acciaio satinato.
Composizione a parete h.249 cm:
laccato zero gloss mineral.
Gole orizzontali e verticali e zoccoli composizione a parete:
laccato zero gloss mineral.
Piano di lavoro, schienale e mensole Clever:
acciaio satinato.
Sistema nicchia a parete:
impiallacciato rovere termotrattato.
Mensola Order:
accessori in rovere termotrattato.

Island base units w.75 cm:
heat-treated oak veneer.
Island plinths and handle grooves:
black lacquered aluminium.
Island worktop:
satined steel.
Wall composition h.249 cm:
mineral zero gloss lacquered.
Horizontal and vertical groove strips and wall composition plinths:
mineral zero gloss lacquered.
Worktop, wall cladding and Clever shelves:
satined steel.
Alcove in wall composition:
heat-treated oak veneer.
Order Shelf:
accessories in heat-treated oak.

obliqua 3

TAVOLA SINOTTICA
SYNOPTIC TABLE

LACCATO OPACO FLAT MATT, LACCATO LUCIDO GLOSSIX LACCATO ZERO GLOSS

FLAT MATT MATT LACQUERED, GLOSSIX GLOSS LACQUERED
ZERO GLOSS LACQUERED

- White Moon
- Ghiaccio Ice
- Bianco White
- Grigio Neutro Neutral Grey
- Grigio Seta Silk Grey
- Cachemire Cashmere
- Grigio Beige Beige Grey
- Chalk
- Grigio Rugiada Dew Grey
- Grigio Nuange Nuage Grey
- Mineral
- Grigio Paloma Paloma Grey
- Grigio Londra London Grey
- Grigio Vaio Vaio Grey
- Grigio Roccia Rock Grey
- Grigio Seppia Sepia Grey
- Grigio Artico Artic Grey
- Grigio Lava Lava Grey
- Ghisa Cast-Iron
- Nero Black
- Linum
- Limo Silt
- Fango Mud
- Moka Moka
- Cream
- Curcuma Turmeric
- Corniola Carnelian
- Carminio Carmine
- Vinaccia Wine
- Salvia Sage
- Timo Thyme
- Selva Forest

LACCATO EFFETTO METALLO SATINATO

SATINED METAL
EFFECT LACQUERED

- Palladium
- Oro Gold
- Champagne
- Bronzo Bronze
- Umber
- Rame Copper
- Ferrum
- Petroleum
- Titanium
- Argento Silver

LEGNO IMPIALLACCIATO LISCIO/SEGHETTATO

VENEERED WOOD
SMOOTH/ROUGH-SAWN

- Rovere Duna Dune Oak
- Rovere Titanio Titanium Oak
- Rovere Light Light Oak
- Rovere Castano Chestnut Oak
- Rovere Ombra Shadow Oak
- Rovere Grigio Scuro Dark Grey Oak
- Rovere Termotrattato Heat Treated Oak

LEGNO IMPIALLACCIATO ANTICO

VENEERED WOOD
ANTIQUE

- Rovere Terra D'ombra Nodato
- Knotted Terra D'ombra Oak

LEGNO DELUXE

DELUXE WOOD

- Rovere Quercus Quercus Oak
- Rovere Vintage Vintage Oak

HI-MELAMINE "EFFETTO LEGNO"

(finitura solo sul lato frontale e bordi dell'anta ABS)

"WOOD-EFFECT" HI-MELAMINE
(finishing only on front, door edges in ABS)

- Bianco Aurora Striato Striped Aurora White
  - solo modello One
  - only on One
- Sinai
  - solo modello One
  - only on One
- Brandy
- Tequila
- Midland
  - solo modello One
  - only on One
- Caffè Striato Striped Coffee
  - solo modello One
  - only on One
- Bistro Bistre
- Noce Striato Striped Walnut
  - solo modello One
  - only on One
- Elbrus
- Tambora Tamborà
  - solo modello One
  - only on One
- Brunette
- Caucaso Caucasus
  - solo modello One
  - only on One

■ finitura esclusiva Ernestomeda / Ernestomeda exclusive finishing

HI-MELAMINE
BORDO LASER

HI-MELAMINE
LASER EDGING

- White Moon
- Grigio Seta
  Silk Grey
- Beige Deserto
  Desert Beige
- Grigio Persiano
  Persian Grey
- Orizzonte
  Horizon
  - solo modello One
  - only on One
- Brina
  Frost
  - solo modello One
  - only on One
- Grigio Autunno
  Autumn Grey
  - solo modello One
  - only on One
- Grigio Fossile
  Fossil Grey
  - solo modello One
  - only on One

HI-MELAMINE "EFFETTO RESINA"
BORDO LASER

"RESIN-LOOK COLOURS" HI-MELAMINE
LASER EDGING

- Bianco Camelia
  Camelia White
- Naturel
  Naturel

HI-MELAMINE "EFFETTO METALLO"
BORDO LASER **(solo modello One)**

"METAL-LOOK COLOURS" HI-MELAMINE
LASER EDGING **(only on One)**

- Litio
  Lithium
- Carbonio
  Carbon
- Rust

FENIX NTM
BORDO LASER

FENIX NTM
LASER EDGING

- Bianco Dover
- Bianco Kos
- Bianco Malè
- Grigio Seta
- Beige Luxor
- Castoro Ottawa
- Beige Arizona
- Cacao Orinoco
- Grigio Efeso
- Grigio Antrim
- Grigio Londra
- Grigio Bromo
- Grigio Etna ■
- Nero Ingo
- Rosso Jaipur
- Blu Fes
- Verde Comodoro

■ finitura esclusiva Ernestomeda / Ernestomeda exclusive finishing

LAMINATO OPACO/LUCIDO
BORDO LASER

MATT/GLOSS LAMINATE
LASER EDGING

- White Moon
- Bianco
  White
- Cream
- Grigio Platino
  Platinum Grey
- Chalk
- Grigio londra
  London grey
  - solo in finitura lucida
  - gloss finishes only
- Incenso
  Incense
  - solo in finitura opaca
  - matt finishes only
- Grigio Seppia
  Sepia Grey
- Fumo
  Smoke
  - solo in finitura opaca
  - matt finishes only
- Ghisa
  Cast-iron
- Nocciola chiaro
  Light brown
  - solo in finitura lucida
  - gloss finishes only
- Nero
  Black
  - solo in finitura lucida
  - gloss finishes only

LAMINATO "EFFETTO LEGNO"
BORDO ABS **(solo modello One)**

"WOOD EFFECT" LAMINATE
ABS EDGE **(only on One)**

- Timber

LAMINATO MATERICO MONOCOLORE
BORDO LASER

TEXTURED MONOCHROME LAMINATE
LASER EDGING

- Bianco Calce
  Chalk White
- Grigio Intonaco
  Plaster Grey
- Kaki
  Khaki
- Grigio Grafite
  Graphite Grey
- Incenso Textured
  Textured Incense
- Fumo Textured
  Textured Smoke
- Ardesia
  Slate

LAMINATO MATERICO "EFFETTO PIETRA"
BORDO LASER

"STONE EFFECT" TEXTURED LAMINATE
LASER EDGING

- Calacatta Prestige
  Calacatta Prestige
- Pietra Oberon
  Oberon Stone
- Sky Grey Cosmos
  Cosmos Sky Grey
- Emerald Pigna
  Pinecone Emerald
- Pietra Tobacco
  Tobacco Stone
- Emperador Lord
  Emperador Lord
- Sahara Noir Elite
  Sahara Noir Elite

BIOMALTE SPATOLATE E MATERICHE
BORDO LASER **(solo modello Obliqua)**

FAUX PLASTER AND TACTILE FINISH BIOMALTA RESINS **(only on Obliqua)**

- Bianco
  White
- Pietra
  Stone
- grigio siliceo
  siliceous grey
- arenaria
  sandstone
- castagna
  chestnut
- terranova
  terranova
- grigio
  grey
- ardesia
  slate
- nero
  black

VETRO PER ANTA TELAIO ALLUMINIO
(solo modello One)

GLASS FOR DOOR WITH ALUMINIUM FRAME
(only on One)

- Grigio Trasparente
  Clear Grey
- Riflettente Chiaro
  Clear Reflective Glass
- Riflettente Fumè
  Tinted Reflective

FINITURE VETRO LUCIDO E OPACO, RETRO-VERNICIATO **(solo modello One)**

GLOSS AND MATT GLASS FINISHES WITH BACK-PAINTING **(only on One)**

- White Moon
- Cream
- Grigio Seta
  Silk Grey
- Chalk
- Ghisa
  Cast-Iron

ANTA TELAIO ALLUMINIO

DOOR WITH ALUMINIUM FRAME

Disponibile nelle finiture: finitura Jetgrey, Laccato Opaco Flat Matt, Laccato Lucido Glossix, Laccato Zerogloss, Laccato In Tono Colore Fenix Ntm, Laccato Effetto Metallo.

Available in the following finishes: Jetgrey finish, Flat Matt Lacquered, Glossix Gloss Lacquered, Zerogloss Lacquered, Lacquered to match Fenix Ntm Colour, Metal Effect Lacquered.

Tutti i colori dei materiali illustrati nel presente catalogo non sempre corrispondono a quelli reali per comprensibili motivi di stampa. Colori, tonalità e finiture si possono visionare presso i Punti Vendita, direttamente su prodotti e campionari.

The colours of the materials illustrated in this catalogue are not always exactly as shown due to obvious factors related to printing techniques. Colours, shades and finishes can be viewed at our Dealers, directly on products and samples.

LAMINATO OPACO
MATT LAMINATE

20 colori _ colours
spessore cm
1,2-2-4-6
thickness inches
1/2-3/4-1 5/8-2 3/8

LAMINATO STRATIFICATO
STRATIFIED LAMINATE

9 colori _ colours
spessore cm
1,2
thickness inches
1/2

LAMINATO UNICOLOR
UNICOLOR LAMINATE

12 colori _ colours
spessore cm
1,2-2-3-22
thickness inches
1/2-3/4-1 1/8-8 5/8

ACCIAIO
STEEL

1 colori _ colours
2 finiture _ finishes
spessore cm
1,2-2-3-4-6-8-
10-12-15
thickness inches
1/2-3/4-1 1/8-1 5/8-2 3/8-
3 1/8-3 7/8-4 3/4-5 7/8

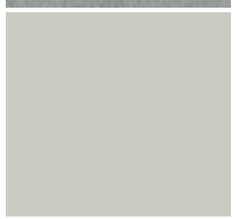

VETRO
GLASS

12 colori _ colours
2 finiture _ finishes
spessore cm
1,2
thickness inches
1/2

BIOMALTE SPATOLATE
FAUX PLASTER
BIOMALTA RESINS

9 colori _ colours
spessore cm
2
thickness inches
3/4

FENIX NTM® - NTE®

17 colori _ colours
spessore cm
1,2 - 2 - 3 - 4 - 6
thickness inches
1/2 - 3/4 - 1 1/8
1 5/8 - 2 3/8

FENIX NTM® STRATIFICATO
STRATIFIED LAMINATE
FENIX NTM

12 colori _ colours
spessore cm
1,2
thickness inches
1/2

FENIX NTM®-NTE® UNICOLOR
UNICOLOR FENIX
NTM- NTE

17 colori _ colours
spessore cm
1,2
thickness inches
1/2

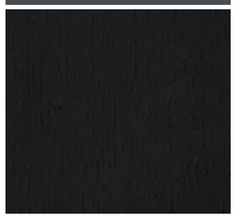

PIANI IMPIALLACCIATI
VENEER WORKTOPS

3 colori _ colours
spessore cm
1,8-4
thickness inches
3/4-1 5/8

CORIAN

5 colori _ colours
spessore cm
1,2-2-2,4-3-4-6
8-10-12-15-22
thickness inches
1/2-3/4-1 1/8-1 5/8-
2 3/8-3 1/8-3 7/8-
4 3/4-5 7/8-8 5/8

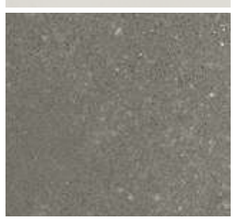

ICONCRETE

1 colori _ colours
1 finiture _ finishes
spessore cm
1,2-2-3-4-6-8
10-15-22
thickness inches
1/2-3/4-1 1/8
1 5/8-2 3/8-3 1/8
3 7/8-5 7/8-8 5/8

QUARZ

30 colori _ colours
spessore cm
1,2 - 2 - 3 - 4 - 6 - 8 - 10
15 - 18 - 22
thickness inches
1/2 - 3/4 - 1 1/8 - 1 5/8-
2 3/8 - 3 1/8 - 3 7/8-
5 7/8 - 7 1/8 - 8 5/8

MARMO GRANITO
MARBLE GRANITE

6 colori _ colours
spessore cm
2 - 3 - 6 - 15 - 22
thickness inches
3/4 - 1 1/8 - 2 3/8-
5 7/8 - 8 5/8

GRES PORCELLANATO KERLITE
KERLITE PORCELAIN
STONEWARE

12 colori _ colours
spessore cm
2 - 3 - 4 - 6 - 8
thickness inches
3/4 - 1 1/8 - 1 5/8-
2 3/8 - 3 1/8

GRES PORCELLANATO LAMINAM
LAMINAM PORCELAIN
STONEWARE

13 colori _ colours
spessore cm
2 - 3 - 4 - 6 - 8
thickness inches
3/4 - 1 1/8 - 1 5/8
2 3/8 - 3 1/8

PIETRA PIASENTINA
PIASENTINA STONE

1 colori _ colours
2 finiture _ finishes
spessore cm
2 - 3 - 4 - 6 - 8 - 10 - 15
thickness inches
3/4 - 1 1/8 - 1 5/8 - 2 3/8-
3 1/8 - 3 7/8 - 5 7/8

STONE+

10 colori _ colours
spessore cm
1,2 - 2 - 4 - 6 - 8 - 15
thickness inches
1/2 - 3/4 - 1 5/8-
2 3/8 - 3 1/8 - 5 7/8

SEZIONE TECNICA
TECHNICAL SECTION

Tecnica e funzione. Nella sezione dedicata agli architetti, grazie al supporto dei disegni tecnici, tutte le risposte alle specifiche esigenze progettuali. Modularità, caratteristiche peculiari di ogni elemento, fattibilità e vincoli. Massima libertà compositiva per la cucina ideale.

Technical and functional excellence. The section for architects includes technical drawings and provides responses to all specific design needs. Modularity, individual characteristics of each element, feasibility and restrictions. The greatest freedom of composition for the ideal kitchen.

100 **Modularità basi, pensili**
Base cabinets, wall cabinets modularity

104 **Modularità armadi e colonne**
Tall units and cupboards modularity

106 **One. Modularità anta vetro pensili, sopra pensili, armadi**
One. Glass door wall cabinets, top boxes, tall units modularity

108 **Modularità armadi e colonne In Space**
In Space tall units and cupboards modularity

109 **Modularità armadi Indoor In Space**
Indoor In Space cupboards modularity

110 **Manigia Tube**
Tube handle

111 **Armadio Indoor**
Indoor cupboard

112 **Modularità elemento a giorno sospeso**
Wall-mounted open-fronted element modularity

115 **Canale retro base Organizer**
Organizer base unit rear tidy system

116 **Basi per piani cottura con cappa integrata**
Base unit for hobs with integral hood

117 **Piano cottura Gourmet**
Gourmet hob

118 **Mensola Order**
Order shelf

120 **Snack Twist & snack squadrati**
Twist & squared snack-tops

122 **Zona snack Buffet**
Buffet snack zone

124 **Tavolo Woodset**
Woodset table

126 **Tavolo Dialog**
Dialog table

128 **Sistema Surf**
Surf system

130 **Portale**
Portal

Modularità basi e pensili (vista frontale)
Base cabinets and wall cabinets modularity (front view)

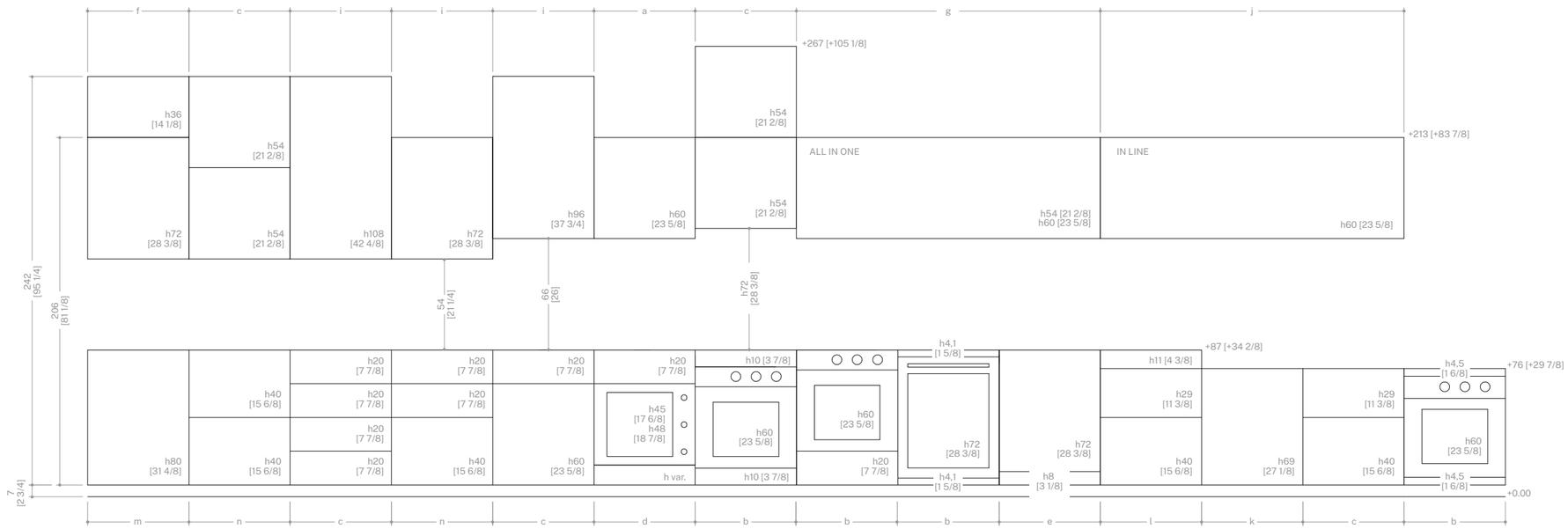

MODULARITÀ BASI SOSPESE: vista frontale.
WALL-MOUNTED BASE CABINETS MODULARITY: front view.

Modularità basi sospese (vista frontale)
Wall-mounted base cabinets modularity (front view)

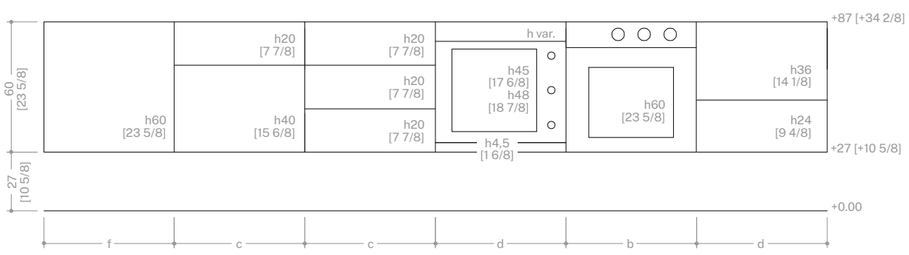

LEGENDA (cm)

KEY TO DIMENSION (cm)

- **a** = 15-20-30-40-45-60-80-90-120 cm
- **b** = 60 cm
- **c** = 30-45-60-75-90-120 cm
- **d** = 60-90 cm
- **e** = 45-60 cm
- **f** = 15-20-30-45-60-90-120 cm
- **g** = 120-150-180-210-240 cm
- **h** = 30-45-60-90 cm
- **i** = 15-20-30-40-45-60-80-90 cm
- **j** = 60-90-100-105,5-120-129-150-180 cm
- **k** = 15-30-45-60-90-120 cm
- **l** = 60-90-120 cm
- **m** = 15-20-30-40-45-60-75-80-90-120-150 cm
- **n** = 30-45-60-90-120 cm
- **o** = 30-45-60-75-90 cm

KEY TO DIMENSION (inches)

- **a** = 5 7/8 - 7 7/8 - 11 6/8 - 15 6/8 - 17 6/8 - 23 5/8 - 31 4/8 - 35 3/8 - 47 2/8
- **b** = 23 5/8
- **c** = 11 6/8 - 17 6/8 - 23 5/8 - 35 3/8 - 47 2/8
- **d** = 23 5/8 - 35 3/8
- **e** = 17 6/8 - 23 5/8
- **f** = 5 7/8 - 7 7/8 - 11 6/8 - 17 6/8 - 23 5/8 - 35 3/8 - 47 2/8
- **g** = 47 2/8 - 59 - 70 7/8 - 82 5/8 - 94 4/8
- **h** = 11 6/8 - 17 6/8 - 23 5/8 - 35 3/8
- **i** = 5 7/8 - 7 7/8 - 11 6/8 - 15 6/8 - 17 6/8 - 23 5/8 - 31 4/8 - 35 3/8
- **j** = 23 5/8 - 35 3/8 - 39 3/8 - 41 3/8 - 47 2/8 - 50 6/8 - 59 - 70 7/8
- **k** = 5 7/8 - 11 6/8 - 17 6/8 - 23 5/8 - 35 3/8 - 47 2/8
- **l** = 23 5/8 - 35 3/8 - 47 2/8
- **m** = 5 7/8 - 7 7/8 - 11 6/8 - 15 6/8 - 17 6/8 - 23 5/8 - 29 1/2 - 31 4/8 - 35 3/8 - 47 1/2 - 59
- **n** = 11 6/8 - 17 6/8 - 23 5/8 - 35 3/8 - 47 1/2
- **o** = 11 6/8 - 17 6/8 - 23 5/8 - 29 1/2 - 35 3/8

Modularità basi e pensili (vista laterale)
Base cabinets and wall cabinets modularity (side view)

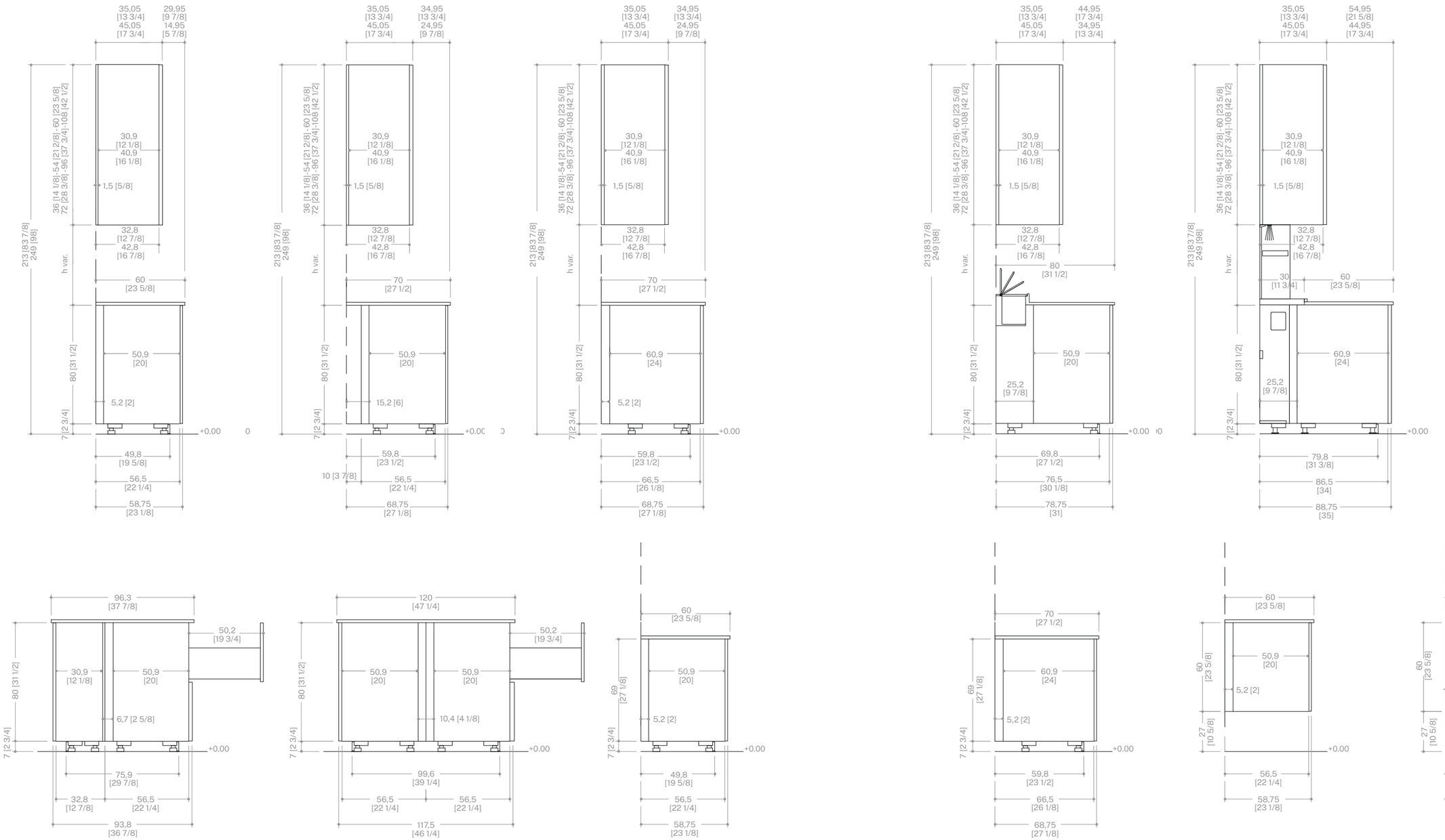

Modularità armadi e colonne (vista frontale)
Tall units and cupboards modularity (front view)

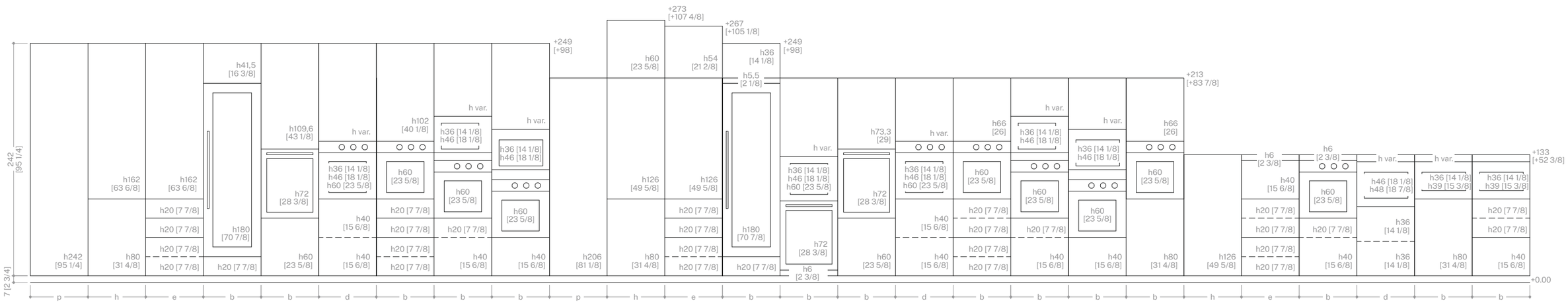

Modularità armadi e colonne (vista laterale)
Tall units and cupboards modularity (side view)

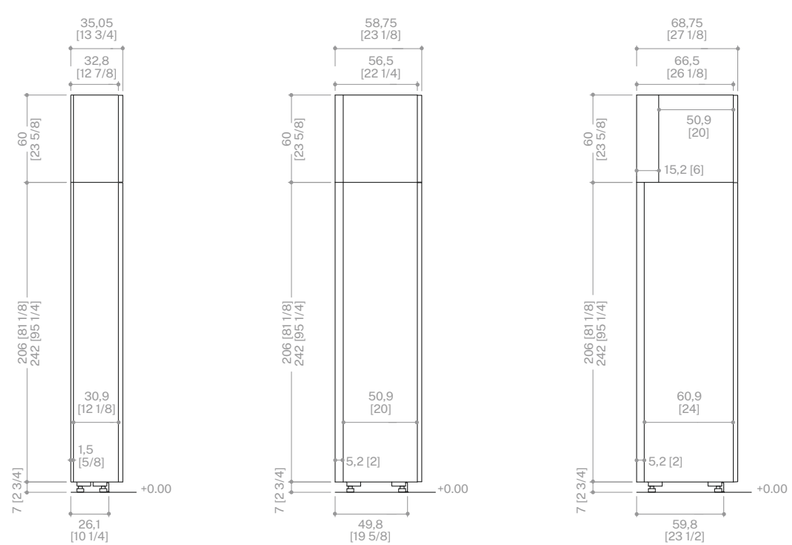

LEGENDA (cm)

KEY TO DIMENSION (cm)

- **a** = 15-20-30-40-45-60-80-90-120 cm
- **b** = 60 cm
- **c** = 30-45-60-75-90-120 cm
- **d** = 60-90 cm
- **e** = 45-60 cm
- **f** = 15-20-30-45-60-90-120 cm
- **g** = 120-150-180-210-240 cm
- **h** = 30-45-60-90 cm
- **i** = 15-20-30-40-45-60-80-90 cm
- **j** = 60-90-100-105,5-120-129-150-180 cm
- **k** = 15-30-45-60-90-120 cm
- **l** = 60-90-120 cm
- **m** = 15-20-30-40-45-60-75-80-90-120-150 cm
- **n** = 30-45-60-90-120 cm
- **o** = 30-45-60-75-90 cm
- **p** = 30-45-60-75-90 cm

KEY TO DIMENSION (inches)

- **a** = 5 7/8 - 7 7/8 - 11 6/8 - 15 6/8 - 17 6/8 - 23 5/8 - 31 4/8 - 35 3/8 - 47 2/8
- **b** = 23 5/8
- **c** = 11 6/8 - 17 6/8 - 23 5/8 - 35 3/8 - 47 2/8
- **d** = 23 5/8 - 35 3/8
- **e** = 17 6/8 - 23 5/8
- **f** = 5 7/8 - 7 7/8 - 11 6/8 - 17 6/8 - 23 5/8 - 35 3/8 - 47 2/8
- **g** = 47 2/8 - 59 - 70 7/8 - 82 5/8 - 94 4/8
- **h** = 11 6/8 - 17 6/8 - 23 5/8 - 35 3/8
- **i** = 5 7/8 - 7 7/8 - 11 6/8 - 15 6/8 - 17 6/8 - 23 5/8 - 31 4/8 - 35 3/8
- **j** = 23 5/8 - 35 3/8 - 39 3/8 - 41 3/8 - 47 2/8 - 50 6/8 - 59 - 70 7/8
- **k** = 5 7/8 - 11 6/8 - 17 6/8 - 23 5/8 - 35 3/8 - 47 2/8
- **l** = 23 5/8 - 35 3/8 - 47 2/8
- **m** = 5 7/8 - 7 7/8 - 11 6/8 - 15 6/8 - 17 6/8 - 23 5/8 - 29 1/2 - 31 4/8 - 35 3/8 - 47 1/2 - 59
- **n** = 11 6/8 - 17 6/8 - 23 5/8 - 35 3/8 - 47 1/2
- **o** = 11 6/8 - 17 6/8 - 23 5/8 - 29 1/2 - 35 3/8
- **p** = 11 6/8 - 17 6/8 - 23 5/8 - 29 1/2 - 35 3/8

One. Modularità anta vetro pensili, sopra pensili, armadi (vista frontale e laterale)

One. Glass door wall cabinets, top boxes, tall units modularity (front view and side view)

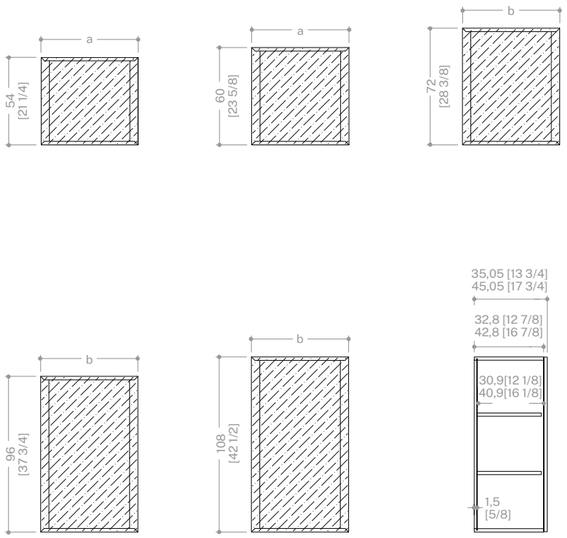

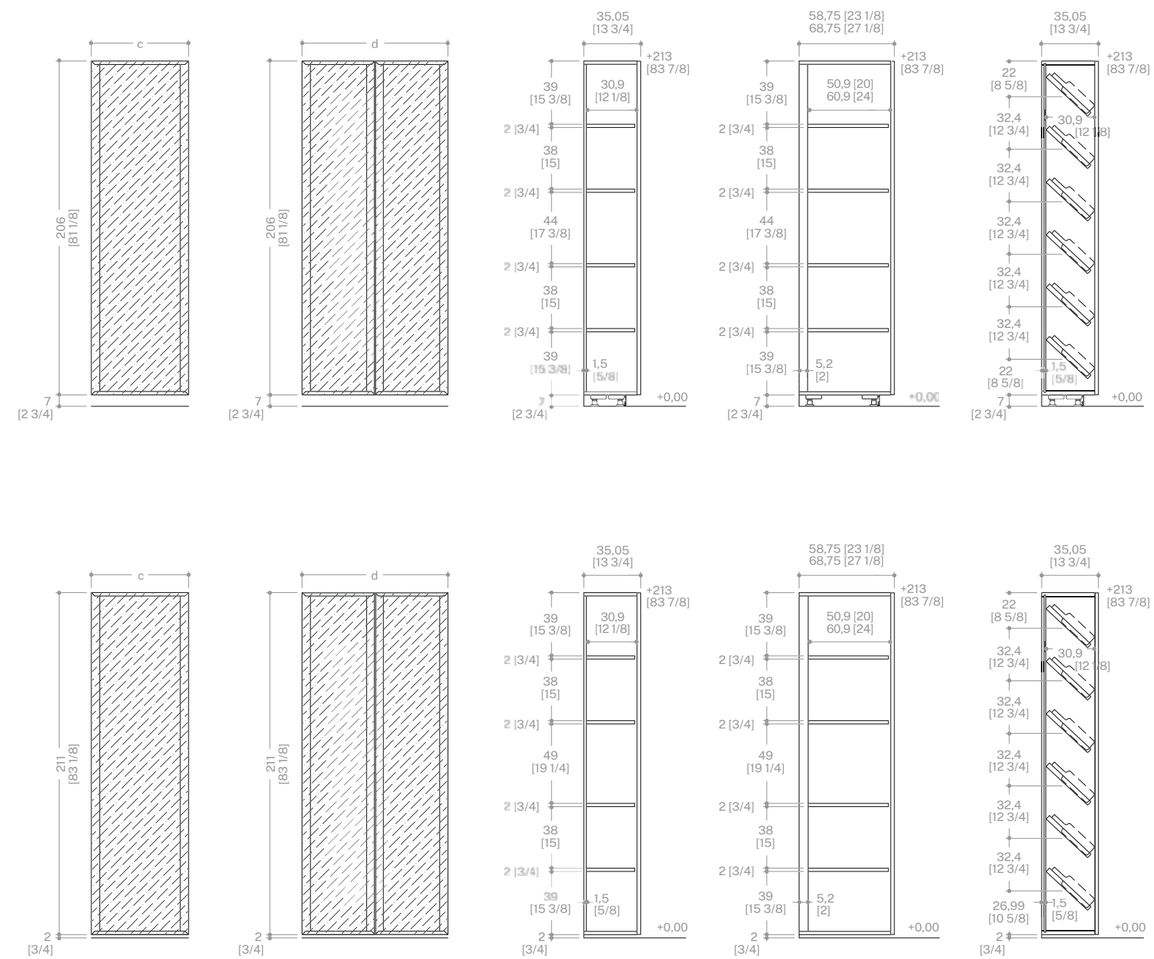

LEGENDA (cm)

KEY TO DIMENSION (cm)

- **a** = 45-60-90-120
- **b** = 45-60-90
- **c** = 45-60
- **d** = 90-120

KEY TO DIMENSION (inches)

- a = 17 3/4-23 5/8-35 3/8-47 1/4
- b = 17 3/4-23 5/8-35 3/8
- c = 17 3/4-23 5/8
- d = 35 3/8-47 1/4

Caratteristiche. Anta in telaio alluminio e vetro. Le parti in alluminio sono personalizzabili nelle finiture laccate del programma oppure verniciate a polvere colore Jetgrey.
Pensili, apertura con fondo sagomato. Sopra pensili e sopra colonne, apertura con sistema push-pull. Armadi anta singola, apertura con sistema push-pull.
Armadi a due ante, apertura con maniglia integrata nel profilo alluminio.
Sono possibili riduzioni/aumenti dimensionali in altezza, larghezza e profondità.

Characteristics. Glass door with aluminium frame. The aluminium parts can be customised in the programme's lacquered finishes or powder coated in Jetgrey colour.
Wall units, opened using shaped bottom. Wall and tall unit top boxes, opened by push-pull system. Single-door cupboards, opened by push-pull system.
Double-door cupboards, opened using a handle integrated in the aluminium trim.
Reductions/increases in height, width and depth are possible.

Modularità armadi e colonne In Space
In Space tall units and cupboards modularity

vista frontale
front view

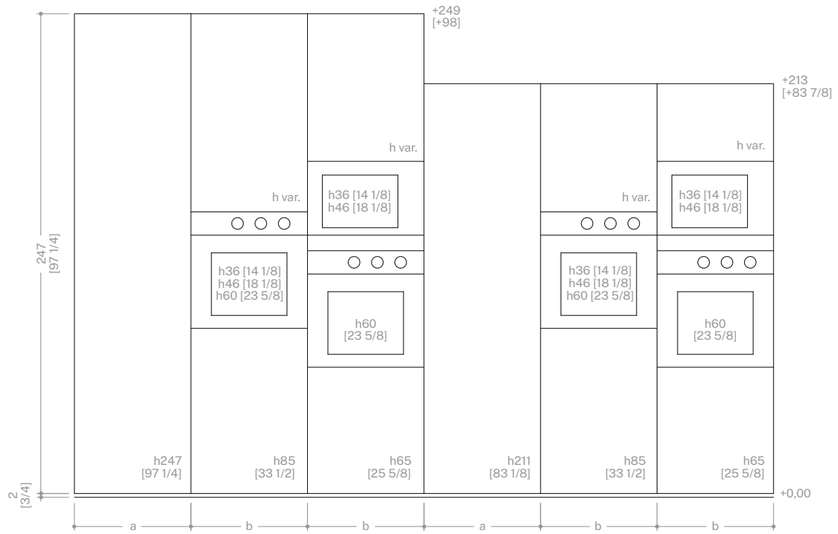

vista laterale
side view

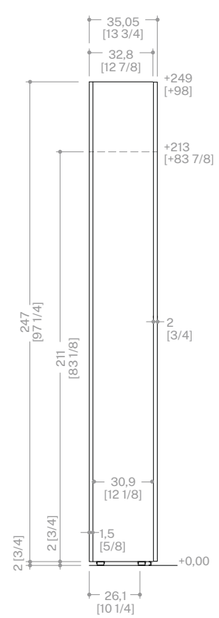

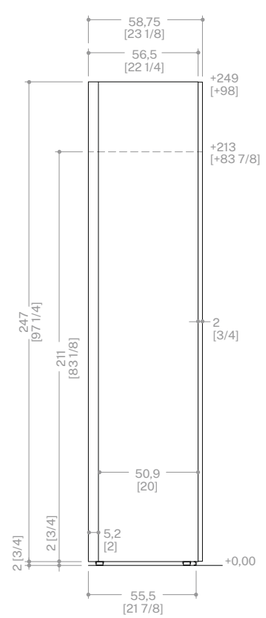

LEGENDA (cm)
KEY TO DIMENSION (cm)
a = 30-45-60-61-75
b = 60

KEY TO DIMENSION (inches)
a = 11 6/8-17 3/4-23 5/8-24-29 1/2
b = 23 5/8

Modularità armadi Indoor In Space
Indoor In Space cupboards modularity

vista frontale
front view

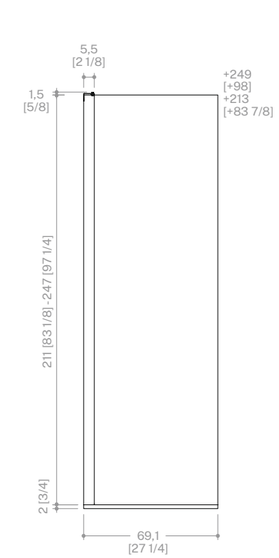

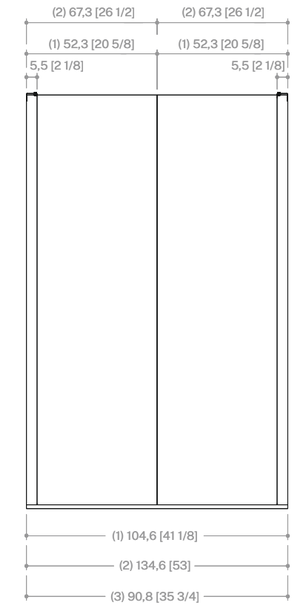

vista laterale
side view

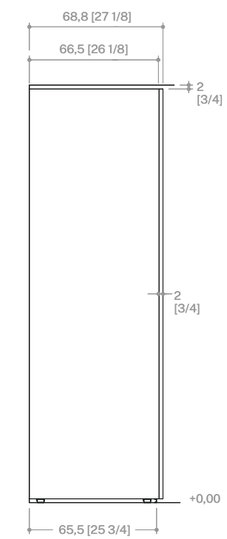

Caratteristiche. Nuova soluzione di colonne aventi le seguenti caratteristiche identificative: anta spessore 2 cm, zoccolo altezza 2 cm, copri-fianco spessore 2 cm.
Apertura con sistema push-pull meccanico o maniglia Tube per colonne. Apertura con sistema push-pull elettronico o maniglia Tube per colonne frigorifero.
Non è prevista l'apertura con gola verticale.
Illuminazione verticale led Orbita.
In caso di composizioni che hanno la colonna frigorifero terminale con fianco a vista sarà obbligatorio prevedere la presenza del copri-fianco.
Riduzioni/aumenti dimensionali in altezza, larghezza e profondità sono ammessi.
La gamma è trasversale per tutti i programmi.

Characteristics. New tall unit solution with the following distinctive characteristics: door thickness 2 cm [3/4], plinth height 2 cm [3/4], side facing panel thickness 2 cm [3/4].
Opening using mechanical push-pull system or Tube handle for tall units. Opening using electronic push-pull system or Tube handle for refrigerator tall units.
Vertical groove strip opening is not available.
Orbita Led vertical lighting.
In compositions with a refrigerator tall unit in an end position with visible side, a side facing panel must be used.
Reductions/increases in height, width or depth are permitted.
The range is compatible with all programmes.

Armadio Indoor
Indoor cupboard

vista frontale
front view

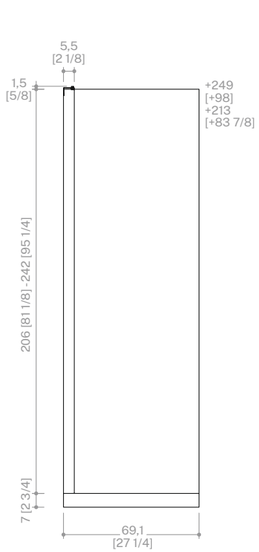

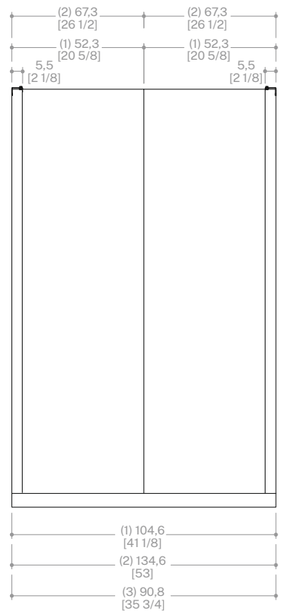

vista laterale
side view

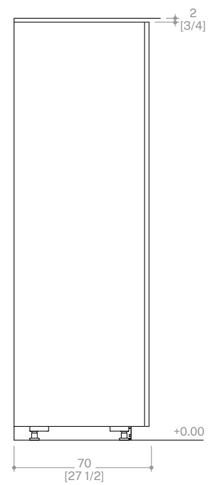

Caratteristiche. Un singolo meccanismo di apertura per singola porta, applicato al fianco, sviluppa un ingombro di 5,5 cm. Due meccanismi, sviluppano un ingombro doppio pari a 11 cm.

Fattibilità. In assenza di coprifianchi, è possibile affiancare armadi standard direttamente ai lati della colonna Indoor. È possibile personalizzare lo schienale dell'armadio Indoor nei materiali e nelle finiture delle ante dei programmi One e Obliqua.

Vincoli. Il lato dell'armadio con vano tecnico laterale per il rientro dell'anta, non può mai essere lasciato a vista, deve essere sempre chiuso da parete, da copri fianco o da altro armadio. In assenza di coprifianchi, non è possibile affiancare basi, pensili e colonne basse direttamente ai lati dell'armadio Indoor. Sul lato superiore degli armadi, deve esserci uno spazio minimo di almeno 2 cm.

Compatibilità con le maniglie dei modelli One e One+. Il sistema di ante rientranti Indoor è compatibile con la maniglia Way, con la maniglia Tube e con l'apertura push-pull meccanico.

Characteristics. Just one opening mechanism per door, mounted on the side panel, occupies 5.5 cm [2 1/8] of space. Two mechanisms occupy twice the space, 11 cm [4 3/8].

Feasibility. If side facing panels are not fitted, standard cupboards can be installed directly alongside the Indoor tall unit. The back panel of the Indoor cupboard can be customised with the One and Obliqua programme materials and finishes.

Constraints. The side of the cupboard with the side cavity which houses the retracting door can never be left bare; it must be covered by a wall, a side facing panel or another cupboard. If side facing panels are not fitted, base, wall and low tall units cannot be installed directly alongside the Indoor cupboard. There must be a gap of at least 2 cm [3/4] at the top of cupboards.

Compatibility with One and One+ model handles. The Indoor retracting door system is compatible with the Way handle, the Tube handle and the mechanical push-pull opening system.

Maniglia Tube
Tube handle

vista laterale
side view

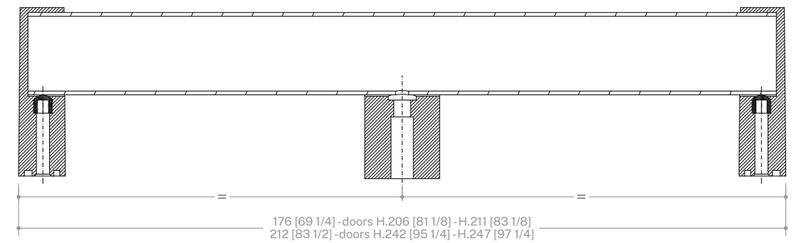

vista in sezione
side view

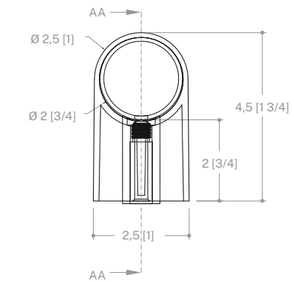

ARMADI E COLONNE IN SPACE
(vista frontale)
TALL UNIT AND CUPBOARD IN SPACE
(front view)

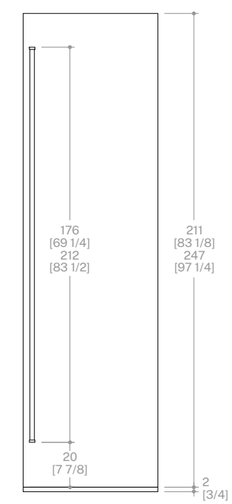

ARMADI E COLONNE
(vista frontale)
TALL UNIT AND CUPBOARD
(front view)

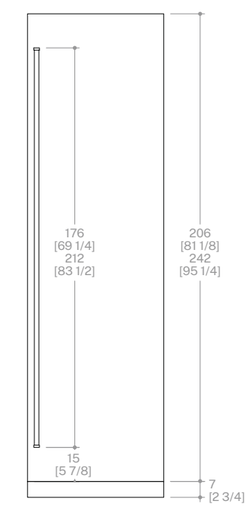

Caratteristiche. Maniglia disponibile in acciaio satinato e in metallo personalizzabile nelle finiture e nei colori laccati in gamma, e verniciata a polveri colore Jetgrey. Disponibile negli armadi e colonne del programma One+. Disponibile negli armadi e colonne In Space di tutta la gamma prodotti Ernestomeda.

Characteristics. Handle available in satined steel and metal which can be customised in the range's lacquered finishes and colours, and powder painted in Jetgrey colour. Available in One+ cupboards and tall units. Available in In Space cupboards and tall units throughout the Ernestomeda product range.

Modularità elemento a giorno sospeso (vista frontale e laterale)
Wall-mounted open-fronted element modularity (front view and side view)

MOBILI CON FIANCO E DIVISORIO
UNITS WITH SIDE AND PARTITION

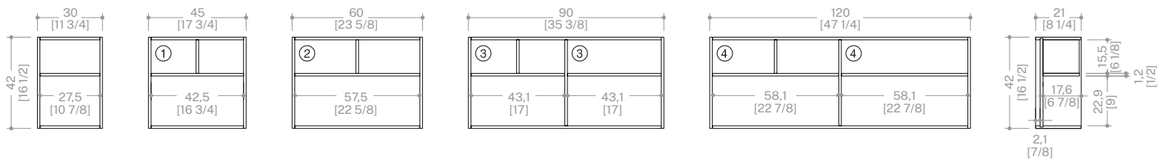

MOBILE SOTTO CAPPA
UNDER-HOOD UNIT

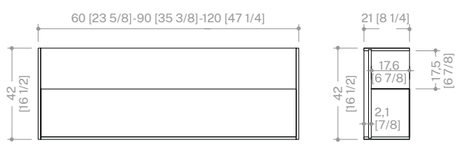

ACCESSORIO PORTABICCHIERI PER MOBILI CON FIANCO E DIVISORIO
Il portabicchiere inserito nel mobile in automatico elimina divisori orizzontali e verticali
GLASS RACK ACCESSORY FOR UNITS WITH SIDE AND PARTITION
Horizontal and vertical partitions are not necessary if the glass rack is present

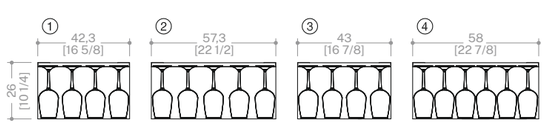

MOBILI PREDISPOSTI PER ACCESSORI
PREARRANGED UNITS FOR ACCESSORIES

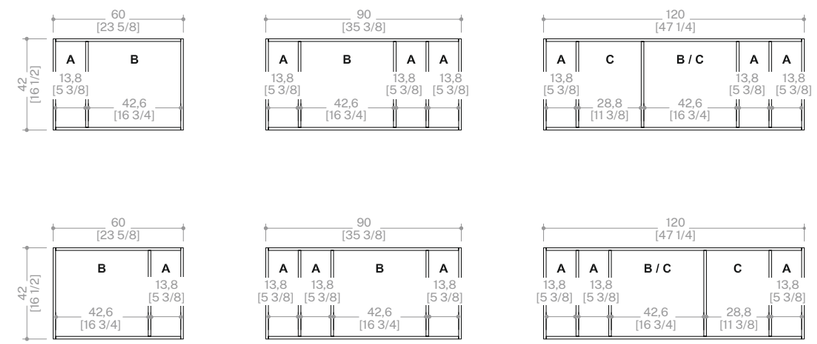

ACCESSORI
ACCESSORIES

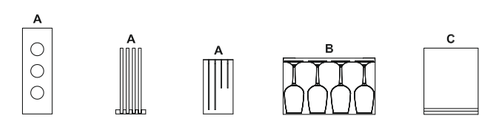

LEGENDA ACCESSORI
ACCESSORIES KEY

A = porta prese / power strip
A = porta taglieri / chopping board rack
A = porta coltelli / knife rack
B = porta bicchieri / glass rack
C = leggio / booksdtand

Caratteristiche. Per gli elementi a giorno che vengono posizionati dietro i piani cottura, è obbligatorio utilizzare piani pr. 80 cm.
Se posizionati dietro ai lavelli, è consigliabile utilizzare piani pr. 80 cm oppure prevedere rubinetti abbattibili (tipo sotto finestra).
In presenza di basi profonde 60 cm utilizzare le staffe antiribaltamento.
Non è possibile effettuare composizioni ad angolo o adattare il sistema a pareti fuori squadro.
Quando l'elemento a giorno sotto-cappa viene posizionato sotto a una cappa mobiletto, è necessario verificare la posizione delle luci nella cappa che dovranno essere minimo a 5 cm dal retro per evitare l'interferenza con la schiena dell'elemento sotto-cappa.
Nelle schiene è possibile inserire il foro presa per piccoli elettrodomestici.
È possibile inserire l'illuminazione led sulla mensola. L'interruttore touch può essere posizionato all'estremità destra o a quella sinistra. Uscita cavo a 4 cm dal lato.
È possibile realizzare fuori misura.

Characteristics. Worktops depth 80 cm [31 4/8] must be used for open units installed behind hobs.
If they are installed behind sinks, worktops depth 80 cm [31 4/8] should be used, or fit folding taps (of the kind used underneath windows).
Anti-tipping brackets must be used with base units depth 60 cm [23 5/8].
It is not possible to create corner compositions or to adapt the system to non-right angle walls.
If the hood midway open unit is installed underneath a cabinet hood, check the position of the hood lights, which must be at least 5 cm [2] from the back to prevent interference with the back panel of the hood midway unit.
Holes for power sockets for small appliances can be provided in back panels.
Led lighting can be fitted on the shelf. The touch switch may be placed at the right or left-hand end. Cable exit point 4 cm [1 5/8] from side.
Custom-sizes can be produced.

Elemento a giorno in composizione (vista laterale)
Open-fronted element in the composition (side view)

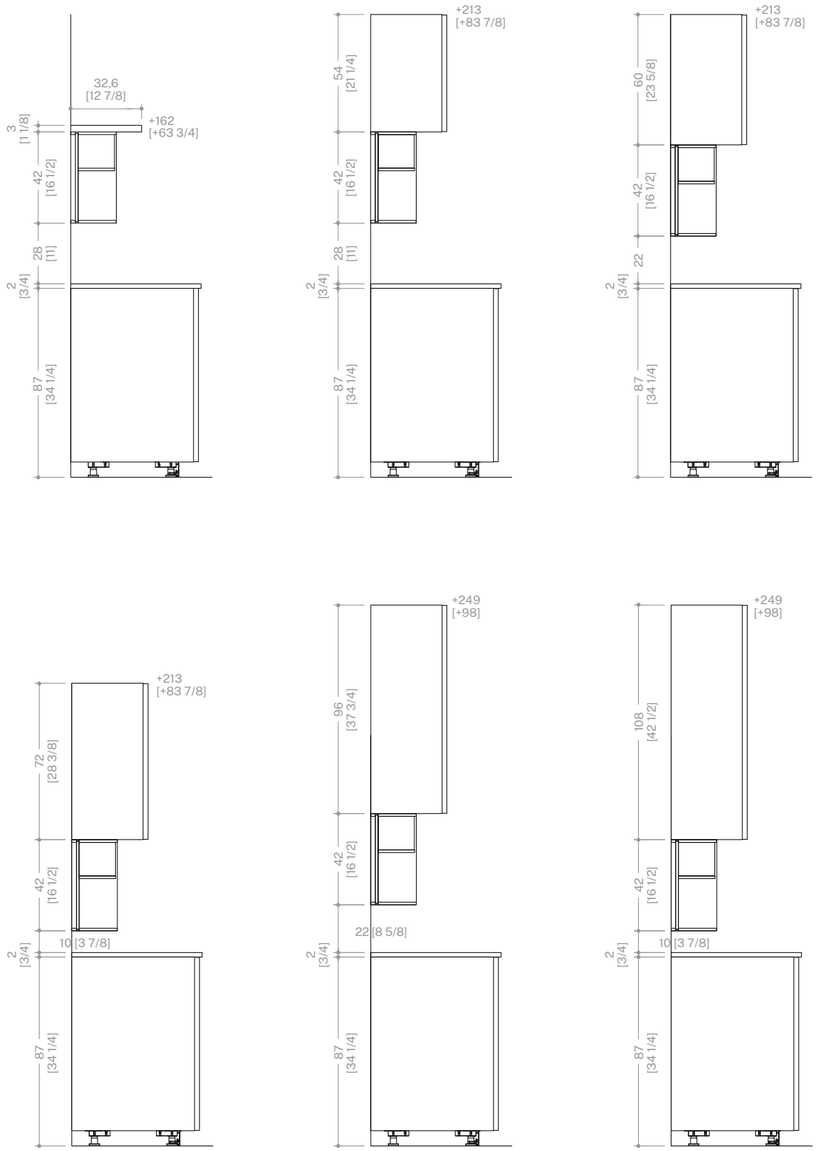

Canale retro base Organizer
Organizer base unit rear tidy system

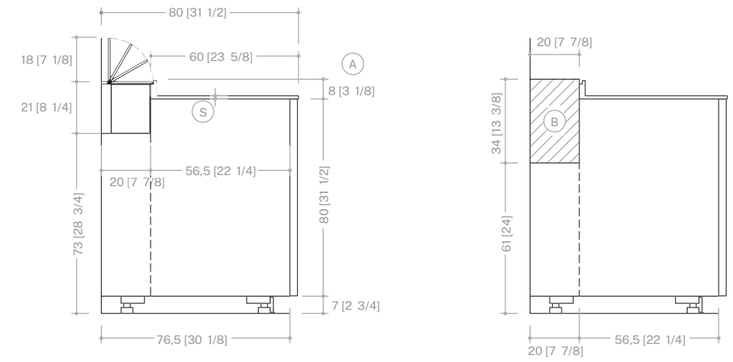

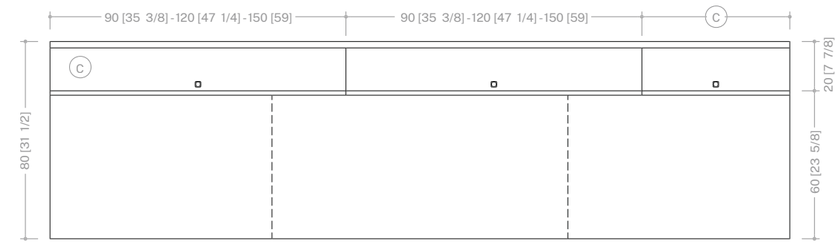

Caratteristiche. Organizer prevede l'impiego del piano Union (A) con alzatina sempre integrata. Il piano Union ha un'altezza complessiva pari a 8 cm (somma spessore del piano + altezza alzatina. I due valori sono proporzionali tra loro). Spessore min/max piano (S): min. 1,2 cm - max. 6 cm, l'altezza dell'alzatina si dimensiona di conseguenza: 8 cm - lo spessore del piano (S). Si possono utilizzare basi con profondità pari a 60 cm.

Fattibilità. (B) Ingombro utile per l'installazione del canale Organizer. La quota indica la zona retro base che deve rimanere priva di prese elettriche o tubazioni varie che potrebbero collidere con le vasche o con la ferramenta degli attacchi a parete. Una composizione formata da più Organizer è composta da moduli fissi da 90 cm, 120 cm, 150 cm, indipendentemente dalla modularità delle basi (C). Si possono prevedere ulteriori moduli su misura.

Vincoli. Se il lato terminale della composizione è a vista è necessario prevedere il coprifianco di chiusura laterale. Non è prevista la versione ad angolo. Non sono possibili modifiche dimensionali in profondità e altezza. Non sono ammesse basi con profondità differenti a 60 cm, pertanto il piano di lavoro ha una profondità non modificabile pari a 60 cm. Non è possibile utilizzare il canale Organizer in presenza di basi sospese.

Characteristics. Organizer requires the use of the Union (A) worktop, always with integrated upstand. The total height of the Union worktop is 8 cm [3 1/8] (sum of worktop thickness + height of upstand. The two values are proportional to each other). Min/max worktop thickness (S): min. 1.2 cm [1/2] - max. 6 cm [2 3/8]; the upstand height is set accordingly: 8 cm [3 1/8] - worktop thickness (S). Base units with depth of 60 cm [23 5/8] can be used.

Feasibility. (B) Space required for installation of the Organizer tidy system. The dimension refers to the zone behind the base unit which must be free from any electrical sockets or pipes which might collide with the trays or the wall-mounting fixtures. Regardless of the module size of the base units used, compositions of more than one Organizer consist of fixed modules of 90 cm, [35 3/8] 120 cm [47 2/8] or 150 cm [59] (C). Additional modules can be produced on specific request.

Constraints. If the end of the composition is not concealed, the side facing panel must be used. No corner version is available. Changes in depth or height are not possible. Since only base units with depth 60 m [23 5/8] can be used, the depth of the worktop cannot be changed and is 60cm [23 5/8]. The Organizer tidy system cannot be used with wall-mounted base units.

Basi per piani cottura con cappa integrata (vista laterale)
Base unit for hobs with integral hood (side view)

CON MANIGLIA
WITH HANDLE

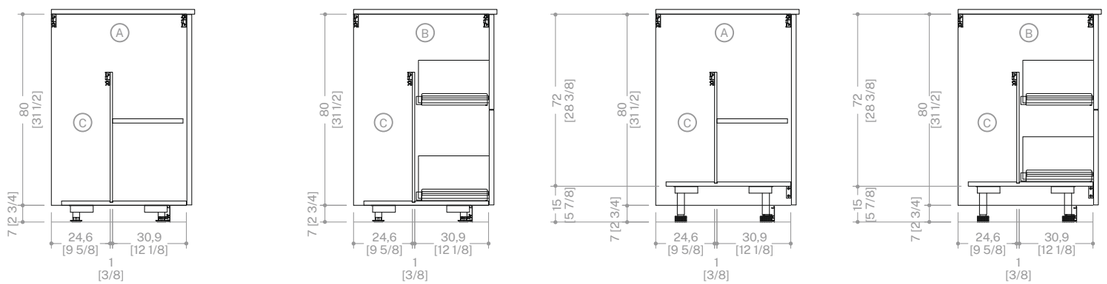

CON GOLA
WITH GROOVE

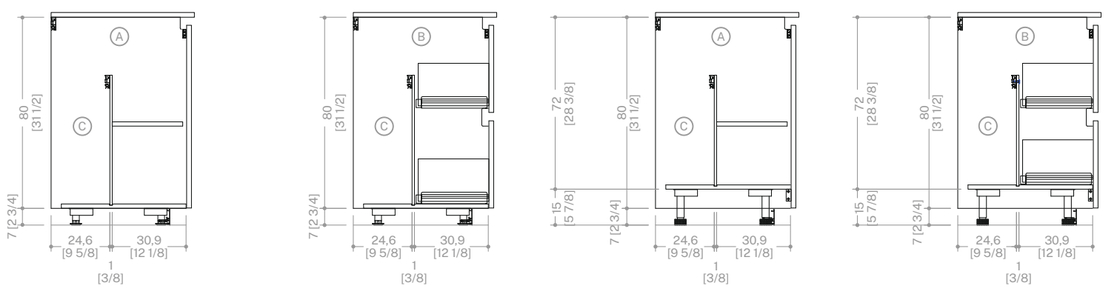

Caratteristiche. Nuova gamma di basi nata per ospitare i piani cottura con cappa integrata. La capacità di contenimento è volutamente ridotta per consentire l'inserimento del motore di aspirazione e per la canalizzazione dei fumi di cottura.
La schiena è removibile per facilitare l'accesso alla zona posteriore in caso di assistenza e manutenzione.
Le basi sono predisposte per uscita fumi con piedi h. 7, 10 e 15 cm pur mantenendo l'altezza zoccolo pari a 7 cm.

Characteristics. New range of base units to accommodate hobs with integral hood. The storage capacity is intentionally reduced to leave room for the extraction motor and the fume ducts.
The back panel can be removed for easier access to the rear for service and maintenance.
Base units are designed for fume outlet with feet h. 7 [2 3/4], 10 [3 7/8] and 15 cm [5 7/8] while retaining the same plinth height of 7 cm [2 3/4].

LEGENDA DIMENSIONI (cm)
KEY TO DIMENSION (cm)

A = base L.75 - 90 con anta battente e ripiano
75 - 90cm base unit with hinged door and inner shelf
B = base L.75 - 90 - 120 con 2 cestoni estraibili
75 - 90 - 120cm base unit with two full extraction basket
C = vano posteriore per inserimento motore cappa
hood motor rear compartment

KEY TO DIMENSION (inches)

A = 29 1/2 - 35 3/8 base unit with hinged door and inner shelf
B = 29 1/2 - 35 3/8 - 47 1/4 base unit with two full extraction basket
C = hood motor rear compartment

Piano cottura Gourmet
Gourmet hob

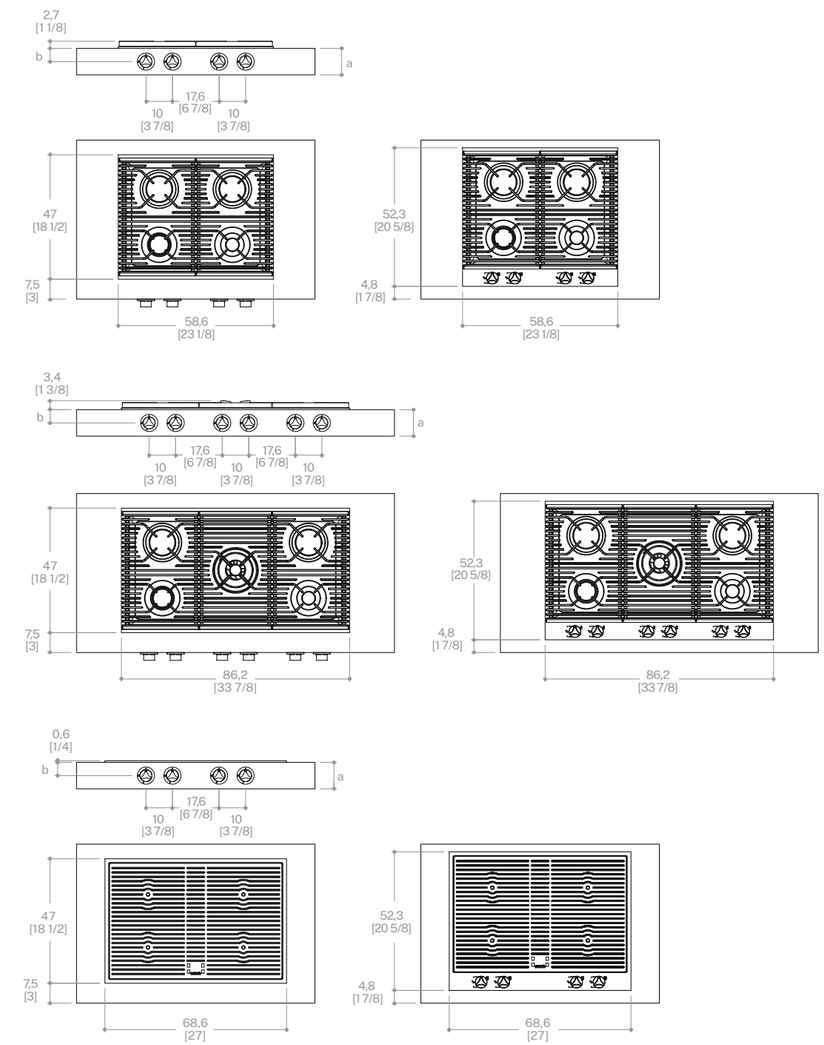

Caratteristiche. Disponibile nelle dimensioni 60 e 90 cm a gas e 70 cm ad induzione. Può essere da incasso o saldato, con comandi integrati o sul bordo frontale del piano di lavoro.

Vincoli. Disponibile solo per mercato CE. I piani cottura con comandi frontali sono inseribili solo su piani di spessore (a) uguale o maggiore di 10 cm, nei piani Dual la quota (b) è di 7,5 cm mentre in tutti gli altri piani è di 5 cm. I piani cottura con comandi frontali non possono essere spostati in profondità e saranno quindi posizionati come indicato a disegno.

Characteristics. Available in sizes 60 [23 5/8] and 90 cm [35 3/8] gas version and 70 cm [27 1/2] induction version. It can be built-in or welded, with controls incorporated or on the front edge of the worktop.

Constraints. Only available for European Union market. Hobs with controls in front edge of worktop can only be installed on worktops having thickness (a) equal or over 10 cm [3 7/8]; in Dual worktops the dimension (b) is 7.5 cm [3] while for all other worktops it is 5 cm [2]. Hobs with controls in front edge of worktop cannot be installed at different depths, and will therefore be placed as shown in the drawing.

Mensola Order
Order shelf

vista frontale
front view

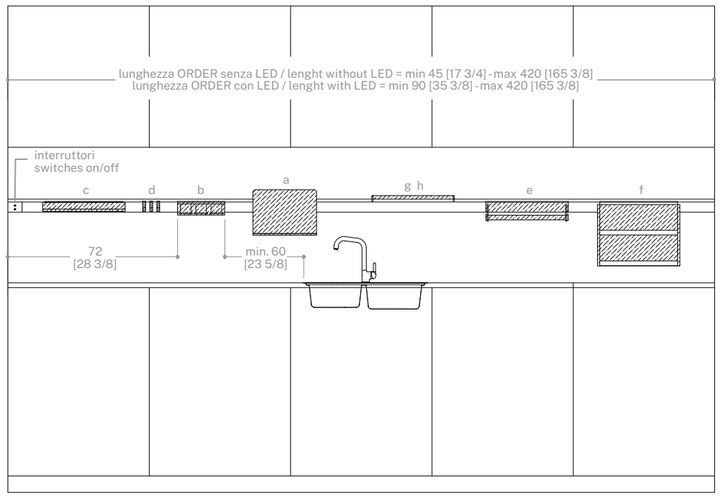

vista laterale
side view

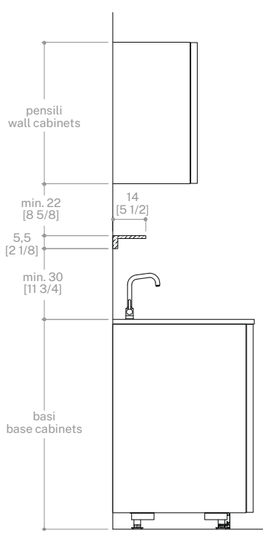

vista laterale con schienale
side view with wall panel

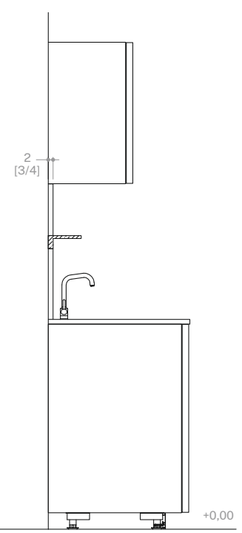

Caratteristiche. Progettata per lo spazio tra base e pensile, la mensola è in alluminio anodizzato e si fissa direttamente a parete. Doppio interruttore per accendere luce superiore e inferiore.

Fattibilità. La mensola può essere attrezzata con accessori e con illuminazione led attivabile tramite touch button. Per le finiture degli accessori Legno fare riferimento al listino. Può essere posizionata tra due schienali.

Vincoli. Per garantire il corretto aggancio di tutti gli accessori, la mensola deve avere una distanza minima dal top di 30 cm ed una distanza minima dal fondo del pensile di 22 cm. La lunghezza minima di una mensola priva di illuminazione è di 45 cm, con sola illuminazione è di 90 cm con possibilità di posizionare il touch button all'estremità destra o sinistra e con illuminazione ed accessorio porta-prese è di 120 cm. L'accessorio porta-prese sarà posizionato ad una distanza fissa di 72 cm nel lato del touch button. È consigliabile posizionare l'accessorio porta-prese a una distanza minima di 60 cm dalla zona lavello e/o piani cottura. La lunghezza massima della mensola realizzata in barra unica è di 420 cm.

Characteristics. Designed for the midway space, the shelf is in anodised aluminium and is mounted directly on the wall. Doppio interruttore per accendere luce superiore e inferiore.

Feasibility. The shelf can be fitted with accessories and with LED lighting with touch button on-off control. Refer to the price list for the finishes of Wood accessories. It can be placed between two wall claddings.

Constraints. To allow correct connection of all accessories, the shelf must be at least 30 cm [11 3/4] above the top and at least 22 cm [8 5/8] from the bottom of the wall unit. The minimum length of a shelf without lighting is 45 cm [17 3/4] with just lighting it is 90 cm [35 3/8] and with lighting and power socket accessory it is 120 cm [47 1/4]. The socket holder accessory must be installed at a fixed distance of 72 cm [28 3/8] on the touch button side. The socket holder accessory should be installed at least 60 cm [23 5/8] away from the sink zone and/or hobs. The maximum length of a shelf produced in a single bar is 420 cm [165 3/8].

LEGENDA (cm)
KEY TO DIMENSION (cm)

- **a** = portatablet / tablet holder 27 x 20
- **b** = portaprese / power socket 20 x 6,5
- **c** = portabicchieri / glass rack 35 x 4,3
- **d** = ganci / hangers 4,8 x 4,3
- **e** = portarotolo / roll holder 35 x 8,4
- **f1** = scaffaletto / rack 35 x 13
- **f2/f3** = scaffaletto / rack 35 x 26
- **g** = vaschetta / tray 35 x 2,7
- **h** = porta pellicole / kitchen film holder 35 x 2,7

KEY TO DIMENSION (inches)

- **a** = tablet holder 10 5/8 x 5/8
- **b** = power socket 7 7/8 x 2 1/2
- **c** = glass rack 3 3/4 x 1 3/4
- **d** = hangers 1 7/8 x 1 3/4
- **e** = roll holder 13 3/4 x 3 1/4
- **f1** = rack 13 3/4 x 5 1/8
- **f2/f3** = rack 13 3/4 x 10 1/4
- **g** = tray 13 3/4 x 1 1/8
- **h** = kitchen film holder 13 3/4 x 1 1/8

ACCESSORI
ACCESSORIES

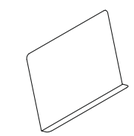
a

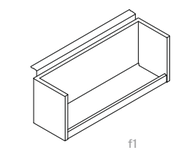
f1

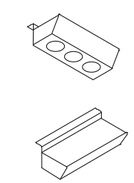
b

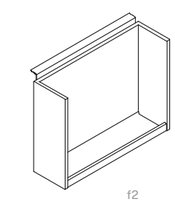
f2

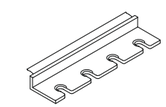
c

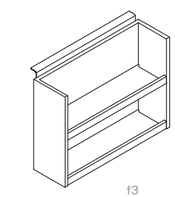
f3

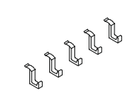
d

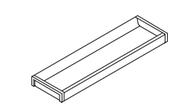
g

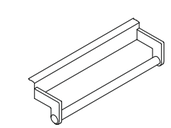
e

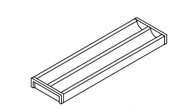
h

Snack Twist & snack squadrati
Twist & squared snack-tops

SNACK TWIST (vista laterale e dall'alto)
TWIST SNACK-TOP (side and high view)

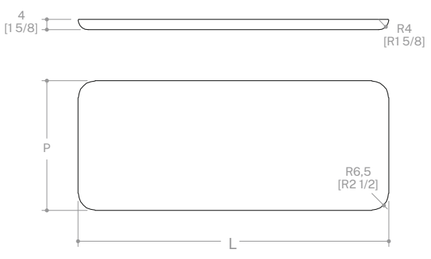

SNACK SQUADRATO (vista laterale e dall'alto)
SQUARED SNACK-TOP (side and high view)

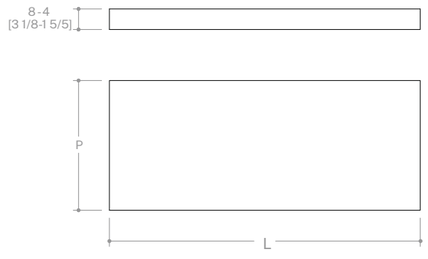

LEGENDA (cm)
KEY TO DIMENSION (cm)
L lunghezza massima
maximum lenght = 250
P profondità
depht = 50 - 70 - 90

KEY TO DIMENSION (inches)
L (maximum lenght) = 98 3/8
P (depht) = 19 5/8 - 27 1/2 - 35 3/8

SNACK A PONTE
(vista assonometrica)
BRIDGE SNACK-TOP
(axonometric view)

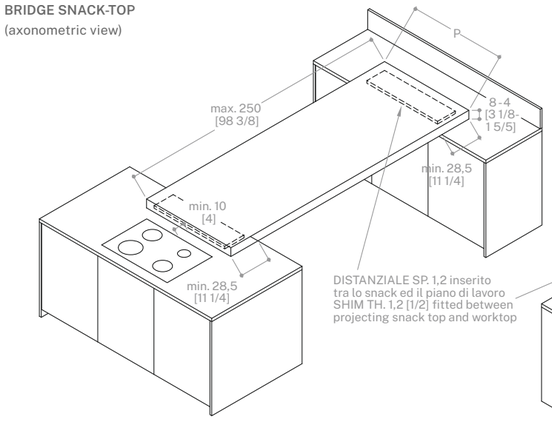

SNACK A PONTE soluzione alternativa
(vista assonometrica)
BRIDGE SNACK-TOP alternative solution
(axonometric view)

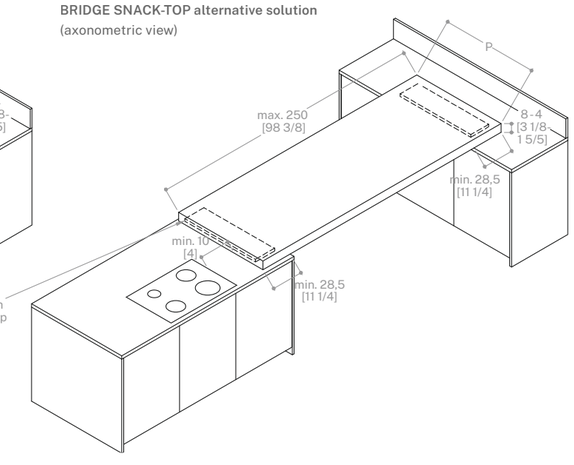

SNACK A SBALZO DECENTRATO
(vista assonometrica)
OVERHANGING ZONE OFF CENTRE PROJECTING SNACK-TOP
(axonometric view)

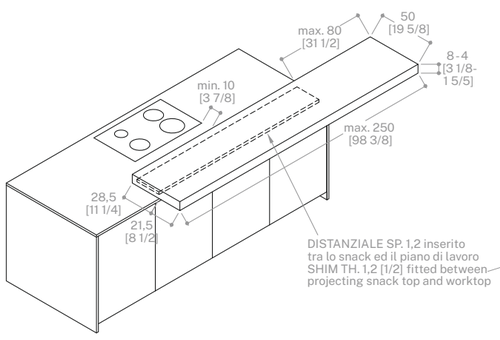

SNACK A SBALZO CENTRATO
(vista assonometrica)
OVERHANGING ZONE CENTRE PROJECTING SNACK-TOP
(axonometric view)

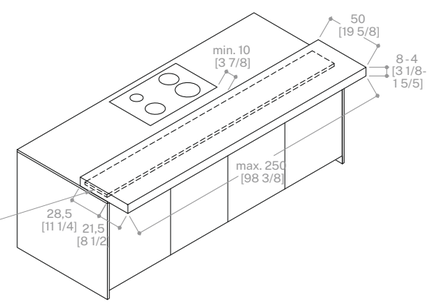

SNACK A PONTE CON SBALZO SU DUE LATI
(vista assonometrica)
BRIDGE SNACK-TOP WITH OVERHANG ON BOTH SIDES
(axonometric view)

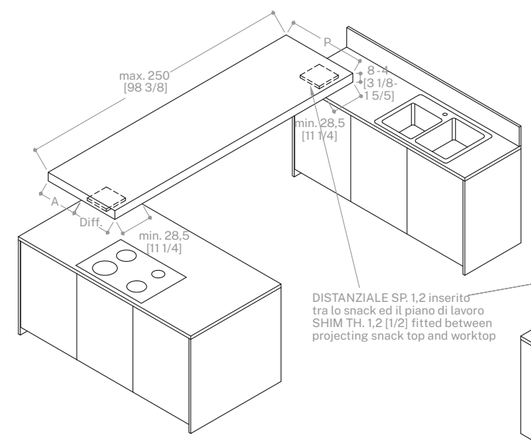

SNACK A PONTE CON SBALZO SU DUE LATI soluzione alternativa
(vista assonometrica)
BRIDGE SNACK-TOP WITH OVERHANG ON BOTH SIDES alternative solution
(axonometric view)

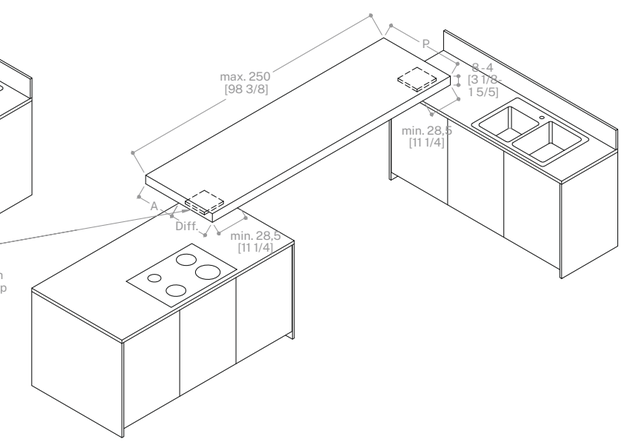

Caratteristiche. I piani snack sono installati sempre in appoggio a un piano di lavoro, tra snack e piano vi è inserito un distanziale di spessore pari a 1 cm che ha la funzione di proteggerli da eventuali perdite di acqua che in assenza di questo distanziale potrebbe infiltrarsi tra i due elementi.

Vincoli. Tra bordi laterali snack e piani cottura ci deve essere uno spazio minimo di 10 cm. Sui piani snack non possono essere installati elettrodomestici. Sono ammessi fuori misura ma devono essere valutati dal nostro ufficio vendite.

Characteristics. Snack-tops are always installed resting on a worktop, with a spacer 1 cm [3/8] thick installed between the snack-top and worktop to protect them against any water leakages, which in the absence of this spacer might seep between the two tops.

Constraints. There must be a gap of at least 10 cm [3 7/8] between snack-top side edges and hobs. Appliances cannot be installed on snack-tops. Custom-sizes are permitted but must be approved by our sales office.

TABELLA SBALZI (cm)
TABLE OVERHANG (cm)
P. 50 (profondità snack / snack-top depth):
A (sbalzo massimo / maximum overhang) = 25
P. 70 / 90 (profondità snack / snack-top depth):
A (sbalzo massimo / maximum overhang) = 35

TABLE OVERHANG (inches)
P. 19 5/8 (snack-top depth):
A (maximum overhang) = 9 7/8
P. 27 1/2 / 35 3/8 (snack-top depth):
A (maximum overhang) = 13 3/4

Zona snack Buffet
Buffet snack zone

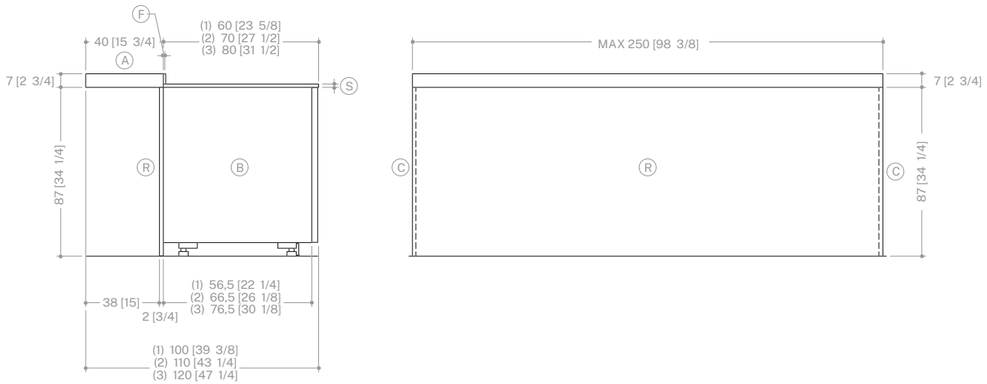

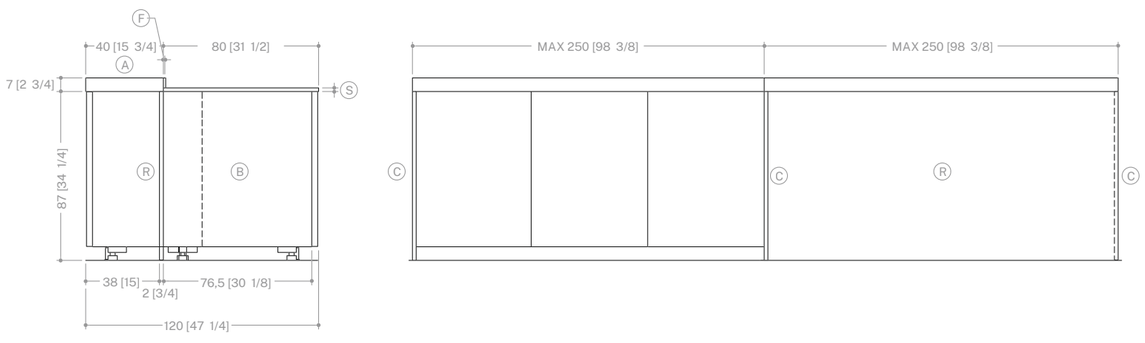

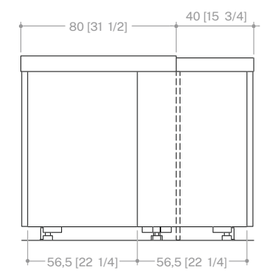

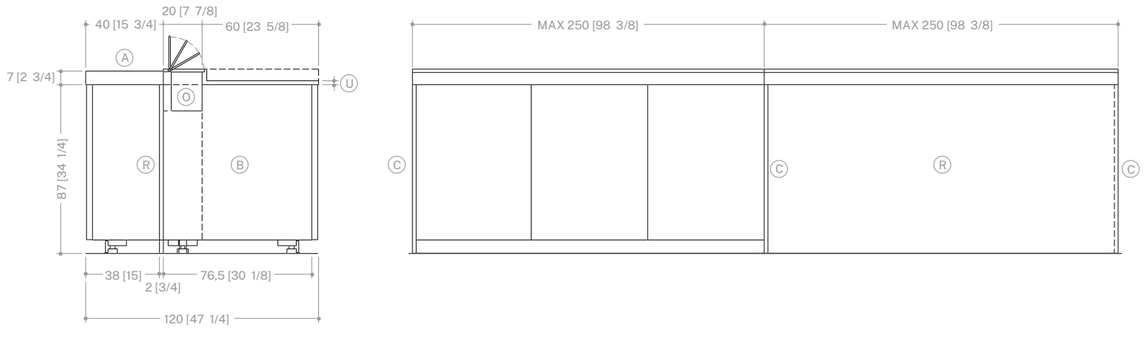

Caratteristiche. Piano snack Buffet (A), sp 7 cm, p 40 cm, lunghezza massima 250 cm, abbinabile solo ad isole o penisole; può essere posto a sbalzo o in appoggio su basi. In contrapposizione al piano snack Buffet (A), va sempre previsto un piano (S). Se lo spessore del piano (S) è < 7 cm, va sempre prevista anche la fascia di finitura (F), la cui altezza è inversamente proporzionale allo spessore del piano (S); se lo spessore del piano (S) è > 7 cm, va previsto il lato posteriore dello stesso "rifinito". Se il piano snack Buffet (A) è posto a sbalzo, va sempre previsto un pannello retro base fino a terra (R), sp 2 cm, h 87 cm.

Fattibilità. Si possono impiegare basi (B) con profondità pari a 60 cm, 70 cm e 80 cm; non sono ammesse basi con profondità pari a 35 cm. Il piano snack Buffet (A) è abbinabile al canale retro base Organizer (O) e Top Union (U). Sui lati a vista delle basi è possibile prevedere fianchi in finitura o copri fianchi (C) sp 1,2 cm.

Vincoli. Abbinamenti con altri elementi caratterizzanti che hanno impatto sui piani di lavoro vanno verificati con il nostro ufficio vendite.

Characteristics. Buffet snack-top (A), th 7 cm [2 3/4], d 40 cm [15 3/4], maximum length 250 cm [98 3/8], for use only with islands or peninsulas; can be installed overhanging or resting on base units. A worktop (S) must always be installed back-to-back with the Buffet snack-top (A). If the thickness of the worktop (S) is < 7 cm [2 3/4], the finishing strip (F), with height inversely proportional to the thickness of the worktop (S), must always be installed; if the thickness of the worktop (S) is > 7 cm [2 3/4], it must be ordered with a "finished" back edge. If the Buffet snack-top (A) is installed overhanging, a base unit back panel reaching down to the ground (R), th 2 cm [3/4], h.87 cm [34 1/4] must always be installed.

Feasibility. Base units (B) with depth of 60 cm [23 5/8], 70 cm [27 1/2] and 80 cm [31 1/2] can be used; base units with depth 35 cm [13 3/4] are not permitted. The Buffet snack-top (A) can be combined with the Organizer rear tidy system (O) and Union worktop (U). Side panels in same finish as the door or side facing panels (C) th 1.2 cm [1/2] can be used on the visible sides of the base units.

Constraints. Combinations with other distinctive elements which affect worktops must be checked with our sales office.

Tavolo Woodset (vista assonometrica)
Woodset table (axonometric view)

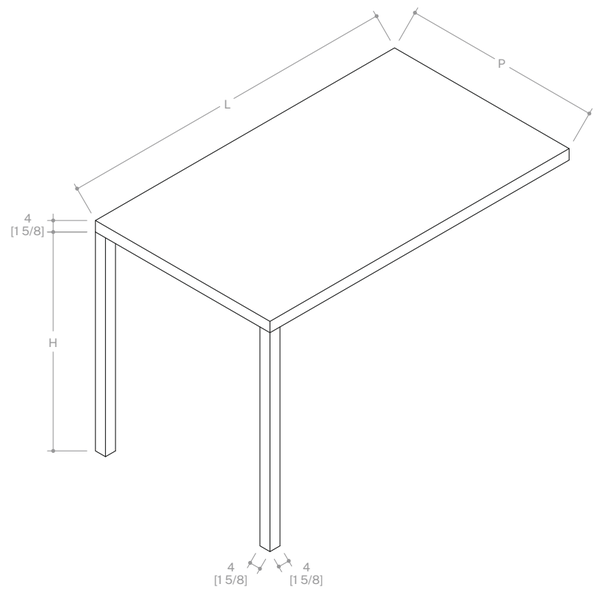

WOODSET INSTALLATO
SU BASE
WOODSET INSTALLED
ON BASE UNIT

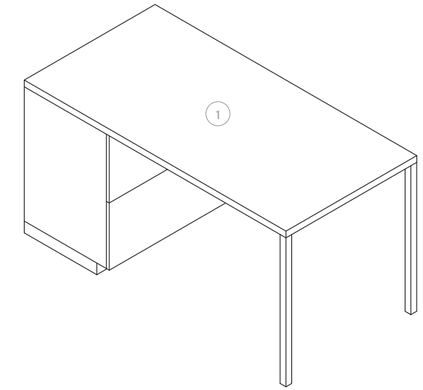

WOODSET INSTALLATO
SU PIANO BASE
WOODSET INSTALLED
ON TOP BASE UNIT

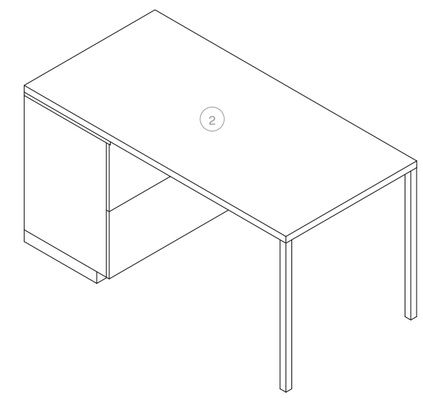

WOODSET INSTALLATO
SU PIANO PENISOLA
WOODSET INSTALLED
ON TOP PENINSULA UNIT

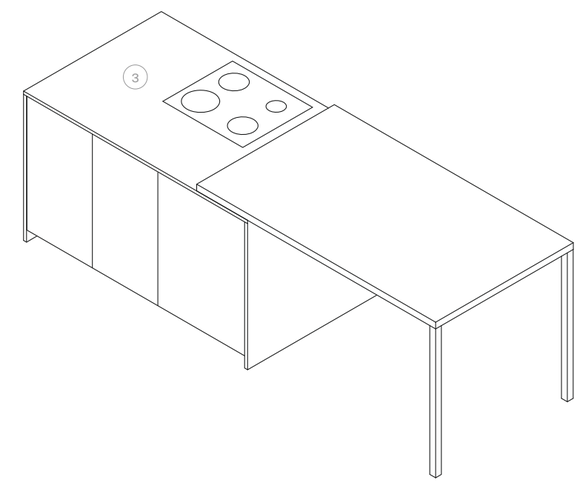

LEGENDA (cm)
KEY TO DIMENSION (cm)

H	(altezza da terra / ground clearance)
67	per basi h.60 con zoccolo h.7 for base cabinets h.60 with plint h.7
76	per basi h.69 con zoccolo h.7 for base cabinets h.69 with plint h.7
87	per basi h.80 con zoccolo h.7 for base cabinets h.80 with plint h.7
88,2	per basi h.80 con piano h.1,2 e zoccolo h.7 for base cabinets h.80 with worktop h.1,2 and with plint h.7
89	per basi h.80 con piano h.2 e zoccolo h.7 for base cabinets h.80 with worktop h.2 and with plint h.7
L	(lunghezza massima / maximum lenght) = 250
P	(profondità / depht) = 70-90-94,7-96,3-120

KEY TO DIMENSION (inches)

H	(ground clearance)
26 3/8	for base cabinets h.23 5/8 with plint h.2 3/4
29 7/8	for base cabinets h.27 1/8 with plint h.2 3/4
34 1/4	for base cabinets h.31 1/2 with plint h.2 3/4
34 3/4	for base cabinets h.31 1/2 with worktop h.1/2 and with plint h.2 3/4
35	for base cabinets h.31 1/2 with worktop h.3/4 and with plint h.2 3/4
L	(maximum lenght) = 98 3/8
P	(depht) = 27 1/2-35 3/8-37 1/4-37 7/8-47 1/4

Caratteristiche. Il tavolo Woodset può essere posizionato direttamente su basi H.60-69-80 cm (Fig. 1). Sulle basi h. 80 cm in presenza di piani di lavoro h. 1,2-2 cm (Fig. 2). Può essere posizionato anche su isole / penisole h. 80 cm in presenza di piani di lavoro h. 1,2-2 cm (Fig. 3).

Vincoli. Eventuali richieste di fuori misura devono essere valutate dall'ufficio vendite Ernestomeda.

Characteristics. The Woodset table can be installed directly on top of base units h.60-69-80 cm [23 5/8-27 1/8-31 4/8] (Fig. 1). On base units h. 80 cm [31 4/8] with worktops h. 1.2 [1/2]-2 cm [3/4] (Fig. 2). It can be also be installed on islands / peninsulas h. 80 cm [31 1/2] with worktops h. 1.2 [1/2]-2 cm [3/4] (Fig. 3).

Constraints. Any requests for custom sizes must be approved by the Ernestomeda sales offices.

Tavolo Dialog (vista assonometrica)
Dialog table (axonometric view)

DIALOG CON GAMBA
PERPENDICOLARE ALLA BASE
DIALOG WITH LEG PERPENDICULAR
TO THE BASE UNIT

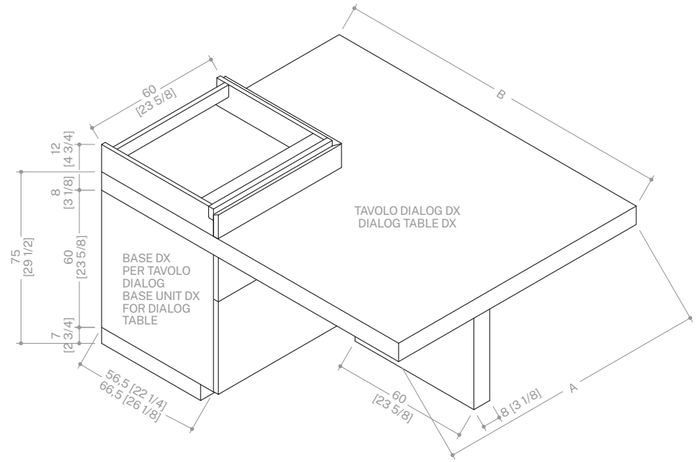

DIALOG CON GAMBA
PARALLELA ALLA BASE
DIALOG WITH LEG PARALLEL
TO THE BASE UNIT

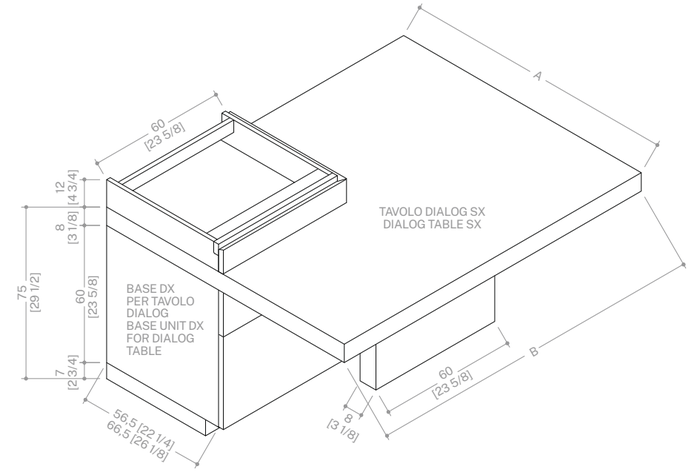

DIALOG CON GAMBA
PERPENDICOLARE ALLA BASE
COMPOSIZIONE CON SISTEMA A GIORNO
SU PIANO "UNION"
DIALOG WITH LEG PERPENDICULAR
TO THE BASE COMPOSITION
WITH OPEN-FRONTED UNITS
ON TOP "UNION"

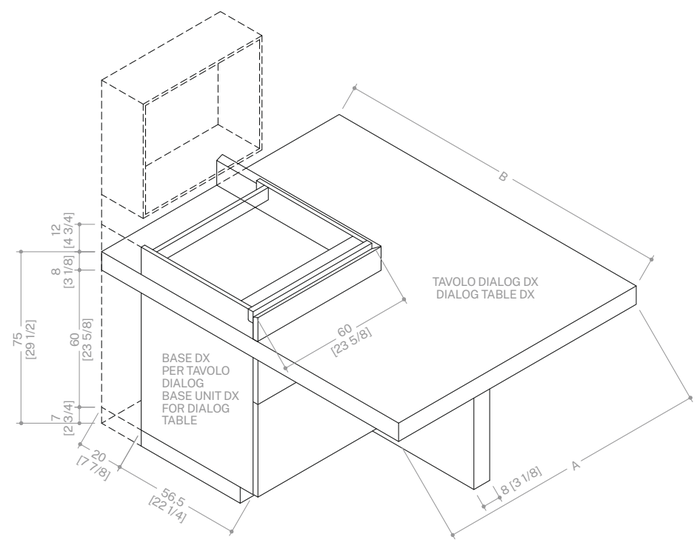

DIALOG CON GAMBA
PARALLELA ALLA BASE
COMPOSIZIONE CON SISTEMA A GIORNO
SU PIANO "UNION"
DIALOG WITH LEG PARALLEL
TO THE BASE COMPOSITION
WITH OPEN-FRONTED UNITS
ON TOP "UNION"

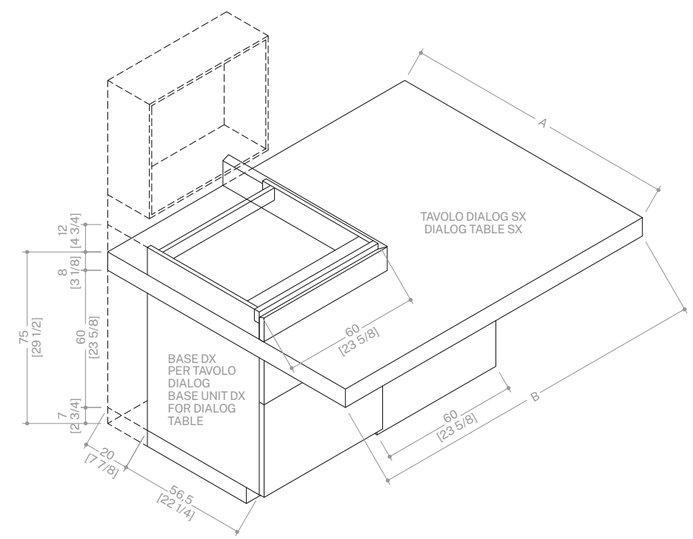

Caratteristiche. Il tavolo Dialog è composto da un piano sagomato e una gamba entrambi di spessore 8 cm e deve essere agganciato a una base predisposta.
Il tavolo può essere fisso; lunghezza fissa (B) 150 cm - profondità fissa (A) 150 cm.
Il tavolo può essere a lunghezza variabile; lunghezza (B) minima 150 cm / massima 250 cm - profondità fissa (A) 100-120 cm.
La gamba è unica ed ha le seguenti dimensioni: h. 67 cm l. 60 cm [23 5/8]. La base predisposta per il fissaggio del tavolo è disponibile nella sola larghezza 60 cm [23 5/8].
È abbinabile al sistema di elementi a giorno con piano di lavoro Union.
Il verso del tavolo è determinato dalla posizione della parte sporgente lungo la larghezza della base, ovvero il lato della profondità fissa (B): 100-120-150 cm.

Vincoli. La base predisposta per il tavolo Dialog deve avere sempre il copri-fianco laterale. Non è possibile installare elettrodomestici sul piano di lavoro in corrispondenza della base con tavolo Dialog. Non è possibile affiancare elettrodomestici sotto-piano alla base Dialog. Non è possibile stendere pannelli retro alla base Dialog. Non sono ammessi fuori misura, eventuali richieste devono essere valutate dal nostro ufficio vendite.

Characteristics. The "Dialog" table consists of a shaped top and a leg, both 8 cm [3 4/8] thick, and must be connected to a specially equipped base unit.
The table may be fixed; fixed length (B) 150 cm [59] - fixed depth (A) 150 cm [59].
The table may be variable length: length (B) minimum 150 cm [59] / maximum 250 cm [98 3/8] - fixed depth (A) 100 [39 3/8] -120 cm [47 2/8].
There is just one leg with the following dimensions: h. 67 cm [26 3/8] w. 60 cm [23 5/8]. The base unit fitted for fixing the table is only available in width 60 cm [23 5/8].
It can be combined with the open unit system with Union worktop.
The table's direction is defined by the position of the overhanging part along the width of the base unit, meaning the side with fixed depth 100 [39 3/8] -120 cm [47 2/8] - 150 cm [59].

Constraints. The special base unit for the Dialog table must always have a side facing panel. Appliances cannot be installed on the area of the worktop above the base unit with Dialog table. Built-under appliances cannot be installed next to the Dialog base unit. Panels cannot be installed behind the Dialog base unit. Custom-sizes are not permitted; any requests must be approved by our sales office.

Sistema Surf
Surf system

MODULO TIPO "A"
MODULE TYPE "A"

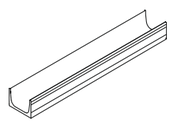

MODULO TIPO "B"
MODULE TYPE "B"

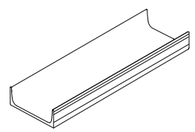

ACCESSORI
PER MODULO TIPO "A"
ACCESSORIES
FOR MODULE TYPE "A"

1

ACCESSORI
PER MODULO TIPO "B"
ACCESSORIES
FOR MODULE TYPE "B"

2

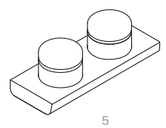

5

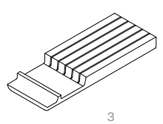

3

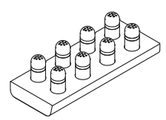

6

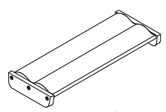

4

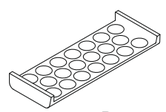

7

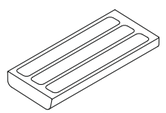

8

LEGENDA (cm)
KEY TO DIMENSION (cm)

1 spalletta divisorio per modulo tipo "A" / partition for module type "A"
6,7 x 1,5
2 spalletta divisorio per modulo tipo "B" / partition for module type "B"
14,1 x 1,5
3 portacoltelli / knife rack
14,1 x 37
4 portapellicole / kitchen film holder
14,1 x 37
5 portabarattoli / jar rack
14,1 x 37
6 portaspargisale/pepe / salt and pepper rack
14,1 x 37
7 porta capsule caffè / rack f/espresso caps
14,1 x 37
8 porta spezie / spice rack
14,1 x 37

KEY TO DIMENSION (inches)

1 partition for module type "A"
2 5/8 x 5/8
2 partition for module type "B"
5 1/2 x 5/8
3 knife rack
5 1/2 x 14 5/8
4 kitchen film holder
5 1/2 x 14 5/8
5 jar rack
5 1/2 x 14 5/8
6 salt and pepper rack
5 1/2 x 14 5/8
7 rack f/espresso caps
5 1/2 x 14 5/8
8 spice rack
5 1/2 x 14 5/8

PORTAPOSATE SURF CASSETTO LEGRABOX
SURF CUTLERY TRAY, LEGRABOX DRAWER

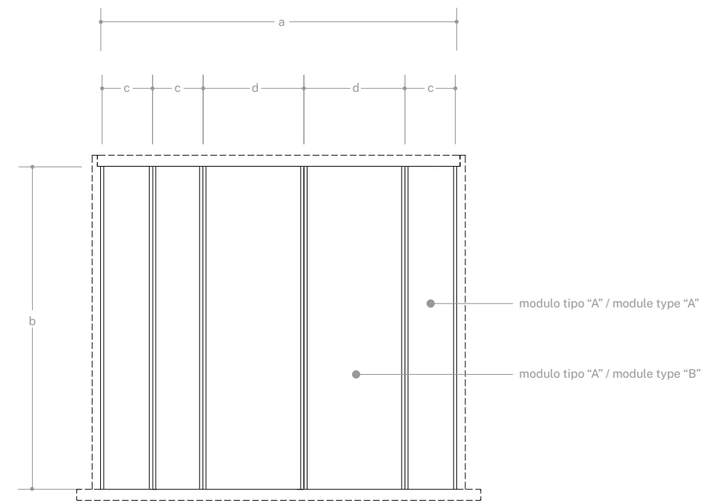

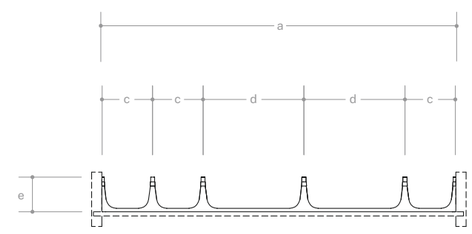

Caratteristiche. Attrezzature interne per cassetti con struttura in alluminio anodizzato. Sono composti da due diversi moduli (A) e (B) che si vanno ad unire tra loro formando diverse configurazioni e possibilità di scelta per le più svariate esigenze, all'interno dei quali è possibile inserire o meno i diversi accessori. Per le finiture degli accessori Legno fare riferimento al listino. Massimo ordine, massima capienza e massima funzionalità.

Vincoli. Inseribile all'interno di cassetti con sponda Legrabox, disponibili nelle larghezze 45 - 60 - 90 - 120 cm.

Characteristics. Internal equipment for drawers with anodised aluminium structure. The system comprises two different modules (A) and (B) which are joined together to form different configurations and options for the most widely varying needs, and can be fitted with the various accessories if required. Refer to the price list for the finishes of Wood accessories. Absolutely tidy, wonderfully roomy and completely convenient.

Constraints. Can be fitted inside drawers with Legrabox side, available in widths 45 [17 3/4] - 60 [23 5/8] - 90 [35 3/8] - 120 cm [47 1/4].

LEGENDA (cm)
KEY TO DIMENSION (cm)

a = 37,2 - 52,2 - 67,2 - 82,2 - 112,2 cm
b = 47,2 - 57,2 cm
c = 7,4 cm
d = 14,8 cm
e = 5,1 cm

KEY TO DIMENSION (inches)

a = 14 5/8 - 20 1/2 - 26 7/16 - 32 3/8 - 44 1/8
b = 18 5/8 - 22 1/2
c = 2 7/8
d = 5 7/8
e = 2

Portale
Portal

COMPOSIZIONE A UNICA PROFONDITÀ
SINGLE-DEPTH COMPOSITION

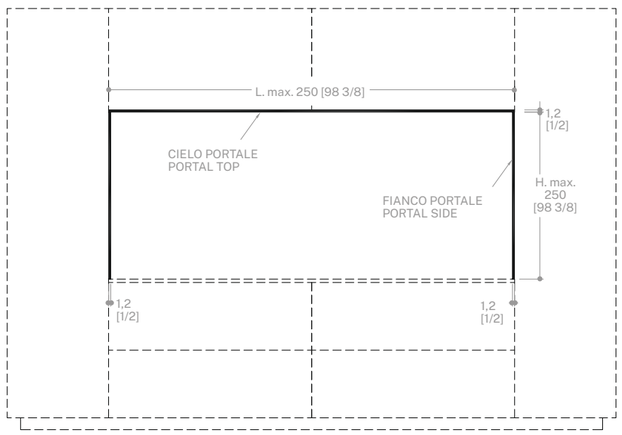

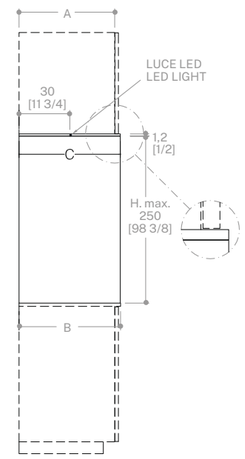

COMPOSIZIONE A DOPPIA PROFONDITÀ
DOUBLE-DEPTH COMPOSITION

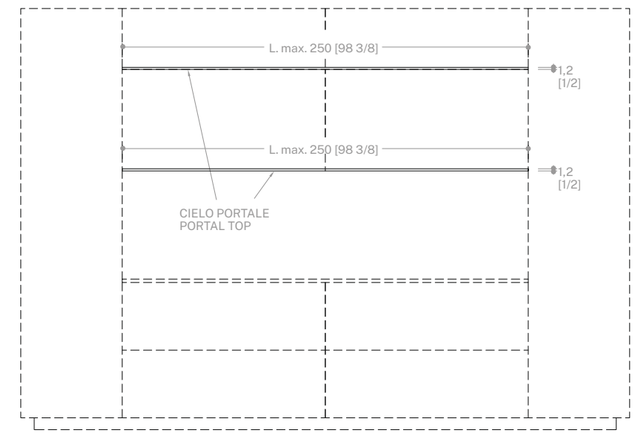

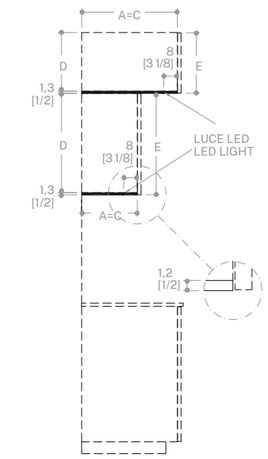

TABELLA RAPPORTO DIMENSIONI A-B-C
TABLE CONNECTION DIMENSIONS A-B-C

A	*B	C
32,8 [12 7/8]	36,3 [14 1/4]	36,1 [14 1/4]
56,5 [22 1/4]	60 [23 5/8]	59,8 [23 1/2]
66,5 [26 1/8]	70 [27 1/2]	69,8 [27 1/2]

A	**B	C
32,8 [12 7/8]	35,5 [14]	35,3 [13 7/8]
56,5 [22 1/4]	59,2 [23 1/4]	59 [23 1/4]
66,5 [26 1/8]	69,2 [27 1/4]	69 [27 1/8]

***B** = piano di lavoro profondità **standard** (abbinabile a tutti i modelli)
depth **standard** worktop (to be combined with all models)
****B** = piano di lavoro profondità **small** (abbinabile a modelli con anta spessore 20mm)
depth **small** worktop (to be combined with models that employ a 20mm [3/4]-thick door)

LEGENDA SIMBOLI
KEY TO SYMBOL

A = profondità struttura / depth furniture
B = profondità piano di lavoro / depth worktop
C = profondità portale / depth portal

LEGENDA SIMBOLI E DIMENSIONI
KEY TO SYMBOL AND DIMENSIONS

A = profondità struttura / depth furniture
C = profondità portale / depth portal
D = altezza struttura / height furniture
E = altezza anta / height door
A-C = 32,8 [12 7/8] - 56,5 [22 1/4] - 66,5 [26 1/8]

Caratteristiche. Lo sviluppo del portale deve essere contenuto o tra due armadi-colonne, o tra due pareti, o tra un armadio-colonna e una parete.
La profondità di armadi e pensili deve essere la medesima, le basi possono avere la stessa profondità o anche essere più profonde ma NON possono essere meno profonde degli armadi e dei pensili.
È obbligatoria la presenza del piano di lavoro per determinare il vano su cui ubicare il portale.
Qualsiasi elemento posizionato sopra al cielo del portale si apre tramite sistema push-pull.
Il cielo del portale si posiziona sotto gli elementi e si estende da un lato all'altro della composizione per tutta la sua lunghezza, da "parete a "parete".
I fianchi del portale si posizionano sotto il cielo del portale e si estendono fino ad arrivare a contatto del piano di lavoro.
La presenza dei fianchi non è obbligatoria, in mancanza di questi si consiglia di nobilitare il lato esterno di armadi e colonne.
Nel caso si scegliesse di inserire uno schienale tra base e pensile questo sarà in luce all'interno del portale.
È possibile inserire illuminazione Led nel cielo portale, accensione da remoto o con telecomando.

Characteristics. The alcove may be between two cupboards-tall units, two walls, or a cupboard-tall unit and a wall.
The cupboards and wall units must have the same depth. The base units may have the same depth or may even be deeper, but they CANNOT be less deep than the cupboards and wall units.
There must be a worktop to define the size of the alcove.
All units above the top of the alcove are opened by the push-pull system.
The top of the alcove is placed underneath the units and runs from side to side of the composition along its entire length, from "wall to wall".
The alcove side panels are installed underneath the top of the alcove and reach down until they touch the worktop.
Side panels are not compulsory but if they are not installed the outsides of the cupboards and tall units should be finished.
If a wall cladding is installed between the base and wall unit, it must fit into the inside of the alcove.
Led lighting can be fitted in the top of the alcove, with remote switch or control unit.

Caratteristiche. In presenza del cielo tutte le strutture (D) soprastanti si riducono in altezza di 1,3 cm, le forature dei componenti interni (ripiani, basette, viti giunzione, etc.) rimangono nelle posizioni originali.
Le ante (E) delle strutture ridotte di 1,3 cm non subiscono alcuna modifica dimensionale.
Qualsiasi elemento posizionato sopra al cielo del portale si apre tramite sistema push-pull.
Il cielo del portale si posiziona sotto gli elementi e si estende da un lato all'altro della composizione per tutta la sua lunghezza, da "parete a "parete".
È possibile inserire illuminazione Led nel cielo portale, accensione da remoto o con telecomando.

Vincoli. Non sono ammessi pensili cappa, pensili sopra cappa, scolapiatti, copri-caldaia, per i quali altrimenti andrebbe interrotto il cielo del portale.
Non sono ammessi pensili con cestello estraibile per i quali non funzionerebbe il sistema di apertura push-pull.
Non sono possibili composizioni ad angolo.
In presenza del portale non è possibile inserire l'illuminazione nel fondo dell'elemento posizionato sopra di questo.

Characteristics. If the top is fitted, the height of all structures (D) above is reduced by 1.3 cm [1/2] ; the holes for the internal components (shelves, mounting plates, connecting screws, etc.) retain their original positions.
There is no change in the size of the doors (E) of structures reduced by 1.3 cm [1/2].
All units above the top of the alcove are opened by the push-pull system.
The top of the alcove is placed underneath the units and runs from side to side of the composition along its entire length, from "wall to wall".
Led lighting can be fitted in the top of the alcove, with remote switch or control unit.

Constraints. Hood wall units, hood top boxes, drainers or boiler cabinets, which would mean an interruption in the top of the alcove, are not permitted.
Wall units with pull-out baskets are not permitted, since the push-pull opening system would not work.
Corner compositions are not possible.
Lighting cannot be fitted in the bottom of the unit installed above the alcove.

Graphic Design
Acanto Comunicazione

Films
Selecolor Firenze

Follow us on:

ernestomeda spa
via dell'Economia 2/8
61025 Montelabbate (PU) Italia
tel +39 0721 48991
www ernestomeda com

ernestomeda